FM-3800

Baugruppen

Dreieck 228, 229
Aufnahme Dreipunkt Kat.2 gr. 230, 231
Flügel Li 232, 233
Flügel Li 234, 235
Gewebematte + Zusatzausstattung 236, 237
Grundträger 238, 239
Laufrad + Halterung Li 240, 241
Laufrad + Halterung Re 242, 243

Elektrik

Kabel Übersicht 244, 245
Signalleuchte Li + Re 246, 247
2x E-Taster Nachrüstsatz für Kreuzhebel 248, 249

Hydraulik

Hydraulik Anbauten 250, 251
Hydraulikschläuche Übersicht 252, 253
Hydraulikventil 15050 ..... 254, 255
Hydraulikzylinder Flügel 256, 257
Hydraulikzylinder Grundträger 258, 259

Hauer Metall-Technik GmbH

Flügel-Multischieber Ersatzteile

3125 Statzendorf, Werkstraße 6a
Tel. +43 0 2786 93080, Fax: DW777
office@hauer-metall-technik.at
www.hauer-metall-technik.at

Type / Breite: FM-3800
Anbauvariante: Universal
Zeichnungsansicht: Baugruppen-Bauteile/Dreieck von FM-3800

Dreieck von FM-3800 bis FM-4600 = HB-000.002

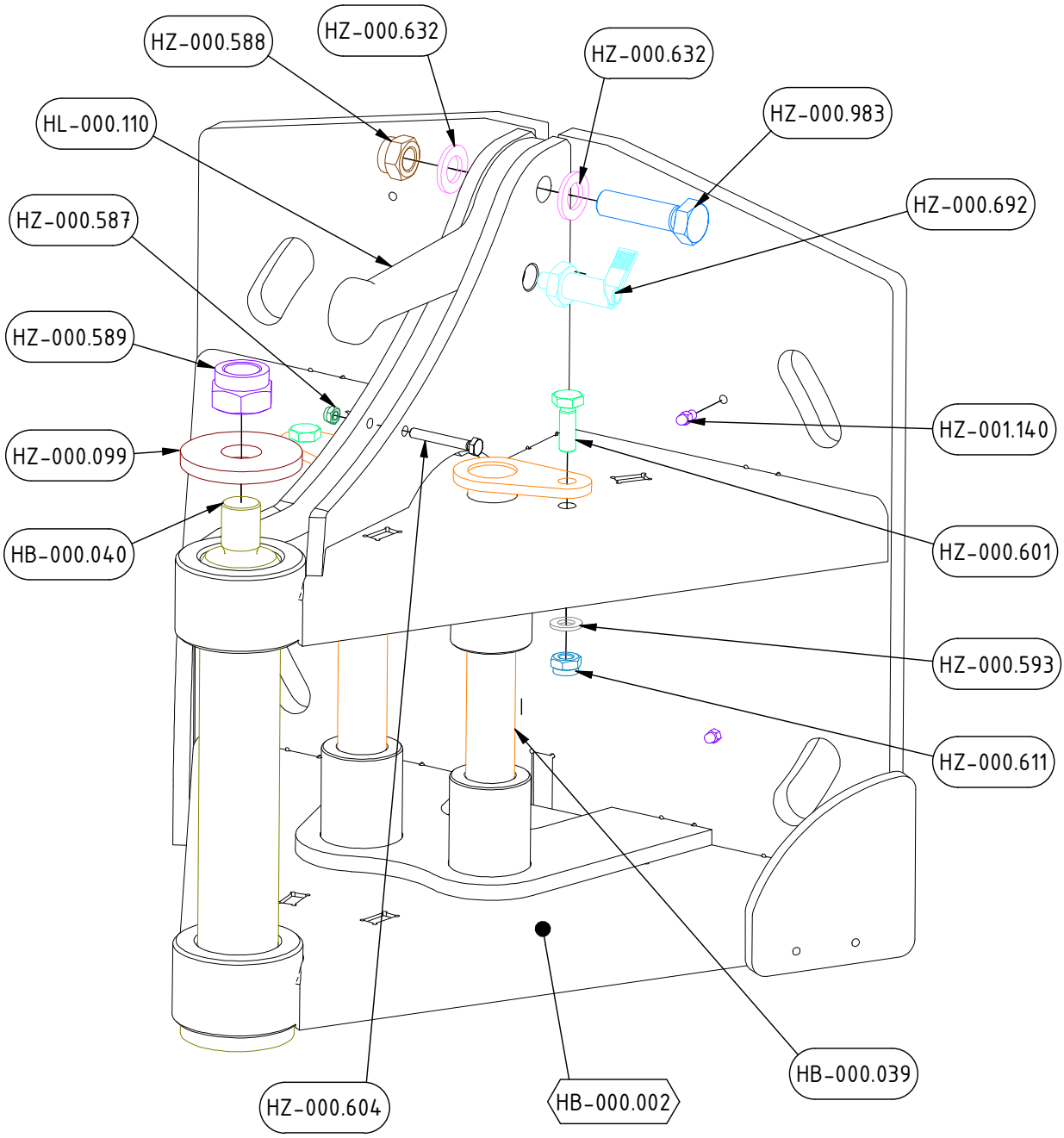

©Hauer-Metall-Technik GmbH, 3125 Statzendorf, Werkstraße 6a, 20.06.2022
Technische Änderungen sowie Änderungen in Form, Farbe, und oder Gewicht bleiben im Rahmen des Zumutbaren vorbehalten

Type / Breite: **FM-3800**
Anbauvariante: **Universal**
Zeichnungsansicht: **Baugruppen-Bauteile/Dreieck von FM-3800**

Flügel-Multischieber 3800 *Ersatzteile*

Hauer Metall-Technik GmbH

Baugruppen-Bauteile/Dreieck von FM-3800

Artikelnummer	Menge	Einheit	Bezeichnung
HL-000.099	1	Stk	BEILAGSCHEIBE D75 D25X8
HL-000.110	1	Stk	VERRIEGELUNGSHEBEL PENDEL
HZ-000.587	1	Stk	SICHERUNGSMUTTER M6
HZ-000.588	1	Stk	SICHERUNGSMUTTER M16
HZ-000.589	1	Stk	SICHERUNGSMUTTER M24
HZ-000.593	2	Stk	SCHEIBE M10
HZ-000.601	2	Stk	SECHSKANTSCHRAUBE M10
HZ-000.604	1	Stk	SECHSKANTSCHRAUBE M6
HZ-000.611	2	Stk	SICHERUNGSMUTTER M10
HZ-000.632	2	Stk	SCHEIBE M16 DIN134
HZ-000.692	1	Stk	RASTRIEGEL
HZ-000.983	1	Stk	SECHSKANTSCHRAUBE M16
HZ-001.140	4	Stk	KEGELSCHMIERNIPPEL

Baugruppe	Menge	Einheit	Bezeichnung
HB-000.002	1	Stk	Dreieck von FM-3200 - FM-4600
HB-000.039	2	Stk	Bolzen mit Verdrehsicherungsplatte
HB-000.040	1	Stk	Herzbolzen D50

Hauer Metall-Technik GmbH

Flügel-Multischieber Ersatzteile

3125 Statzendorf, Werkstraße 6a
Tel. +43 0 2786 93080, Fax: DW777
office@hauer-metall-technik.at
www.hauer-metall-technik.at

Type / Breite: FM-3800
Anbauvariante: Dreipunkt Kat.2 gr.
Zeichnungsansicht: Aufnahme/Dreipunkt Kat.2 gr

Dreipunkt Kat.2 gr.
von FM-3800 bis FM-4600 = HB-000.461

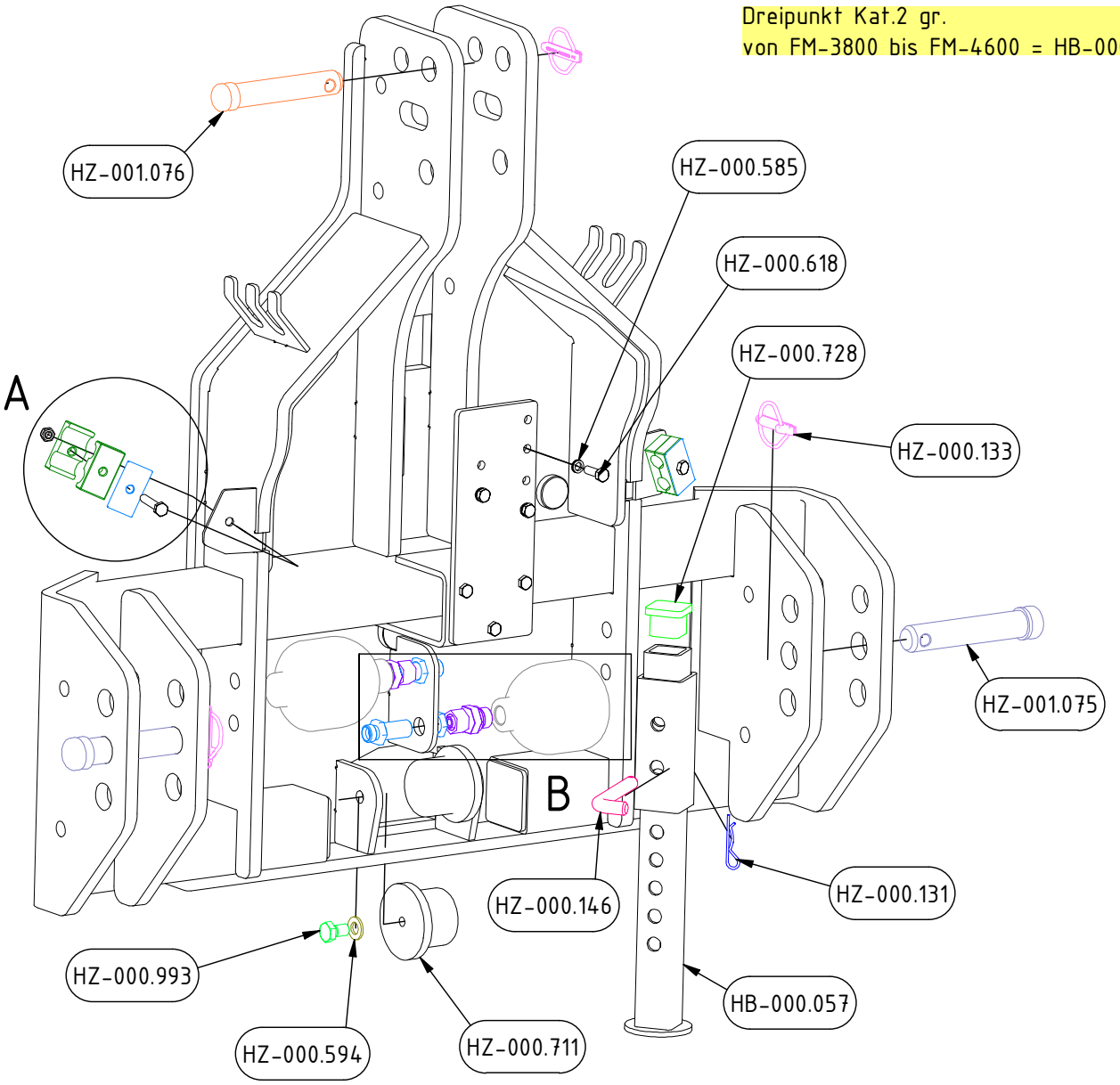

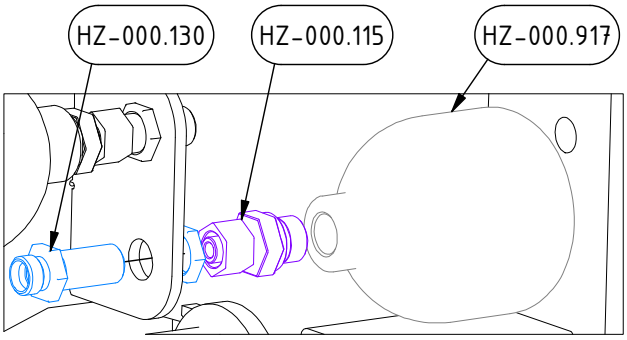

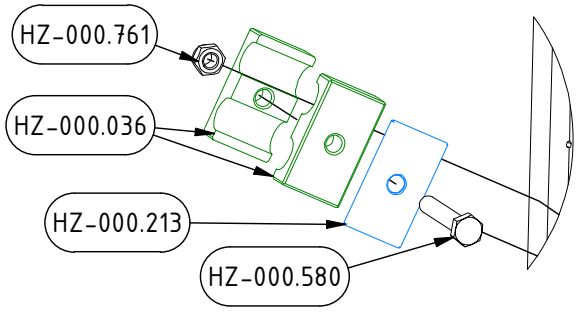

©Hauer-Metall-Technik GmbH, 3125 Statzendorf, Werkstraße 6a, 20.06.2022
Technische Änderungen sowie Änderungen in Form, Farbe, und oder Gewicht bleiben im Rahmen des Zumutbaren vorbehalten

Type / Breite: **FM-3800**
Anbauvariante: **Dreipunkt Kat. 2**
Zeichnungsansicht: **Aufnahme/Dreipunkt Kat.2**

Flügel-Multischieber 3800 *Ersatzteile*

Hauer Metall-Technik GmbH

Aufnahme/Dreipunkt Kat.2

Artikelnummer	Menge	Einheit	Bezeichnung
HZ-000.115	2	Stk	EINSCHRAUBVERSCHRAUBUNG
HZ-000.130	2	Stk	SCHOTTVERSCHRAUBUNG
HZ-000.131	1	Stk	FEDERSTECKER
HZ-000.133	3	Stk	KLAPPSTECKER
HZ-000.146	1	Stk	ABSTECKBOLZEN
HZ-000.213	2	Stk	DECKPLATTE
HZ-000.580	2	Stk	SECHSKANTSCHRAUBE M8
HZ-000.585	3	Stk	KEILSICHERSCHEIBE
HZ-000.594	2	Stk	SCHEIBE M12
HZ-000.618	6	Stk	SECHSKANTSCHRAUBE M8
HZ-000.711	2	Stk	GUMMI-METALL-PUFFER
HZ-000.728	1	Stk	ENDKAPPE
HZ-000.761	2	Stk	SICHERUNGSMUTTER M8
HZ-000.917	2	Stk	MEMBRANSPEICHER HYDROSPEICHER
HZ-000.993	2	Stk	SECHSKANTSCHRAUBE M12
HZ-001.075	2	Stk	UNTERLENKERBOLZEN
HZ-001.076	1	Stk	OBERLENKERBOLZEN

Baugruppe	Menge	Einheit	Bezeichnung
HB-000.057	1	Stk	Abstellstütze
HB-000.461	1	Stk	Dreipunkt

Hauer Metall-Technik GmbH

Flügel-Multischieber Ersatzteile

3125 Statzendorf, Werkstraße 6a
Tel. +43 0 2786 93080, Fax: DW777
office@hauer-metall-technik.at
www.hauer-metall-technik.at

Type / Breite: FM-3800
Anbauvariante: Universal
Zeichnungsansicht: Baugruppen-Bauteile/Flügel links von FM-3800

Flügel links von FM-3800 = HB-000.016

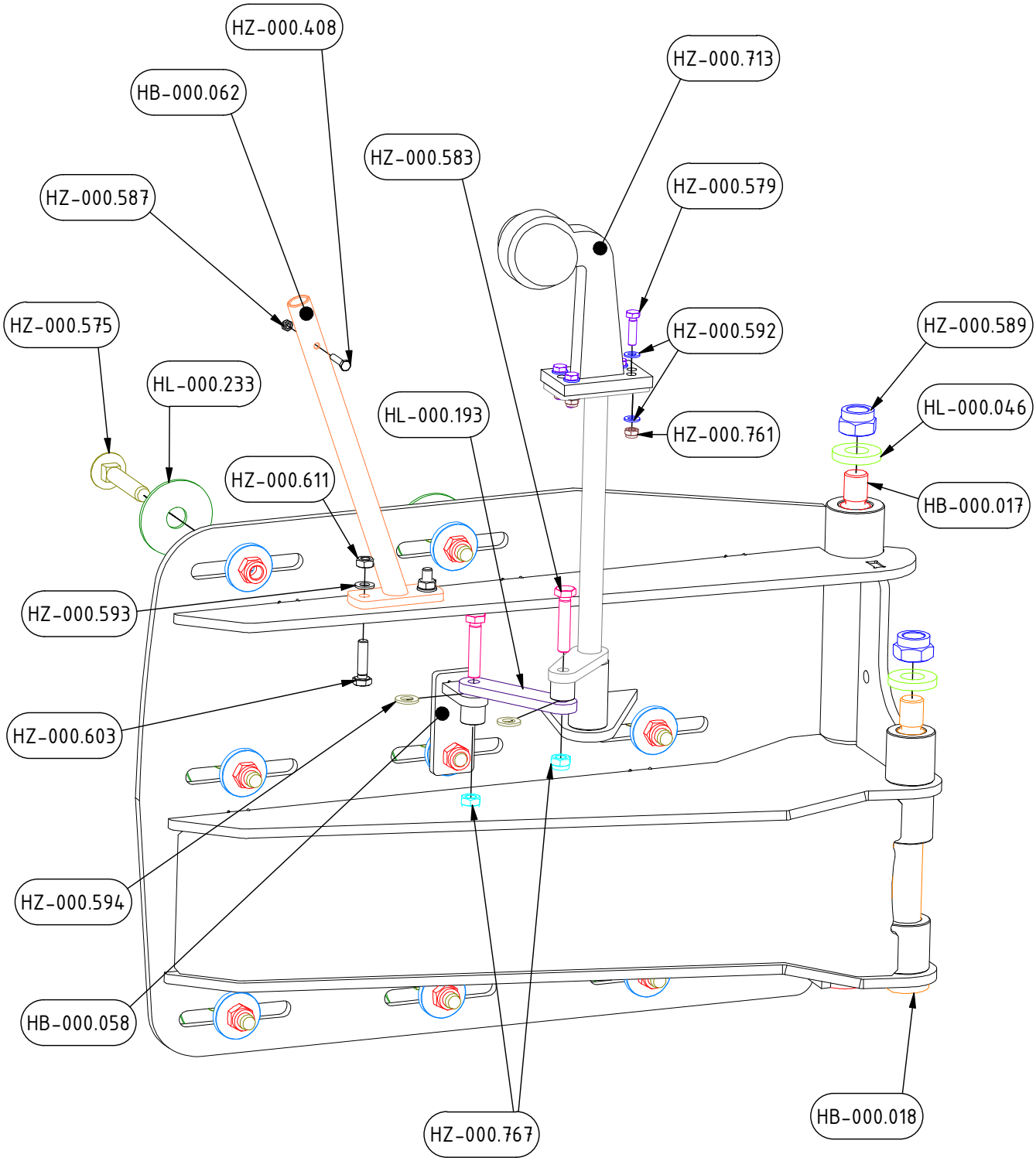

©Hauer-Metall-Technik GmbH, 3125 Statzendorf, Werkstraße 6a, 20.06.2022
Technische Änderungen sowie Änderungen in Form, Farbe, und oder Gewicht bleiben im Rahmen des Zumutbaren vorbehalten

Type / Breite: FM-3800
Anbauvariante: Universal
Zeichnungsansicht: Baugruppen-Bauteile/Flügel links von FM-3800

Flügel-Multischieber 3800 *Ersatzteile*

Hauer Metall-Technik GmbH

Baugruppen-Bauteile/Flügel links von FM-3800

Artikelnummer	Menge	Einheit	Bezeichnung
HL-000.046	2	Stk	SCHEIBE D50 D24,5X8
HL-000.193	1	Stk	HEBEL LICHTGESTÄNGE
HL-000.233	8	Stk	SCHEIBE TB-SCHR. GUMMIMATTE
HM-000.127	1	Stk	DISTANZBUCHSE D25
HZ-000.408	1	Stk	SECHSKANTSCHRAUBE M6
HZ-000.575	8	Stk	TORBANDSCHRAUBE M16
HZ-000.579	4	Stk	SECHSKANTSCHRAUBE M8
HZ-000.583	2	Stk	SECHSKANTSCHRAUBE M12
HZ-000.587	1	Stk	SICHERUNGSMUTTER M6
HZ-000.588	8	Stk	SICHERUNGSMUTTER M16
HZ-000.589	2	Stk	SICHERUNGSMUTTER M24
HZ-000.592	8	Stk	SCHEIBE M08
HZ-000.593	2	Stk	SCHEIBE M10
HZ-000.594	2	Stk	SCHEIBE M12
HZ-000.603	2	Stk	SECHSKANTSCHRAUBE M10
HZ-000.611	2	Stk	SICHERUNGSMUTTER M10
HZ-000.761	4	Stk	SICHERUNGSMUTTER M8
HZ-000.767	2	Stk	SICHERUNGSMUTTERN M12
HZ-000.984	8	Stk	SCHEIBE GRAPHIT

Baugruppe	Menge	Einheit	Bezeichnung
HB-000.016	1	Stk	Flügel links
HB-000.017	1	Stk	Gelenkbolzen
HB-000.018	1	Stk	Gelenkbolzen
HB-000.058	1	Stk	Lichtgestänge Anlenkplatte

Hauer Metall-Technik GmbH

Flügel-Multischieber Ersatzteile

3125 Statzendorf, Werkstraße 6a
Tel. +43 0 2786 93080, Fax: DW777
office@hauer-metall-technik.at
www.hauer-metall-technik.at

Type / Breite: FM-3800
Anbauvariante: Universal
Zeichnungsansicht: Baugruppen-Bauteile/Flügel rechts von FM-3800

Flügel rechts von FM-3800 = HB-000.015

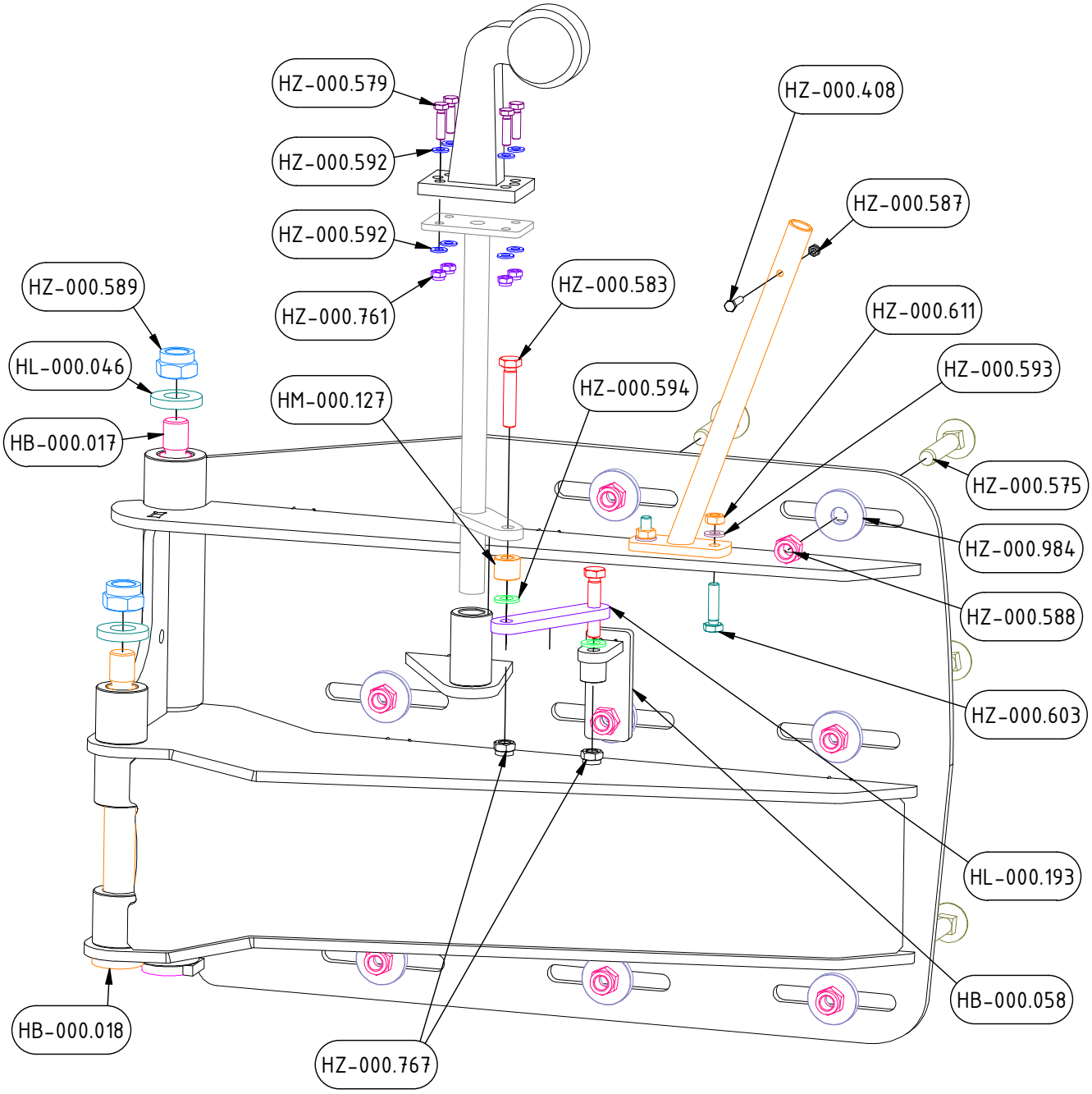

©Hauer-Metall-Technik GmbH, 3125 Statzendorf, Werkstraße 6a, 20.06.2022
Technische Änderungen sowie Änderungen in Form, Farbe, und oder Gewicht bleiben im Rahmen des Zumutbaren vorbehalten

Type / Breite: **FM-3800**
Anbauvariante: **Universal**
Zeichnungsansicht: **Baugruppen-Bauteile/Flügel rechts von FM-3800**

Flügel-Multischieber 3800 *Ersatzteile*

Hauer Metall-Technik GmbH

Baugruppen-Bauteile/Flügel rechts von FM-3800

Artikelnummer	Menge	Einheit	Bezeichnung
HL-000.046	2	Stk	SCHEIBE D50 D24,5X8
HL-000.193	1	Stk	HEBEL LICHTGESTÄNGE
HM-000.127	1	Stk	DISTANZBUCHSE D25
HZ-000.408	1	Stk	SECHSKANTSCHRAUBE M6
HZ-000.575	8	Stk	TORBANDSCHRAUBE M16
HZ-000.579	4	Stk	SECHSKANTSCHRAUBE M8
HZ-000.583	2	Stk	SECHSKANTSCHRAUBE M12
HZ-000.587	1	Stk	SICHERUNGSMUTTER M6
HZ-000.588	8	Stk	SICHERUNGSMUTTER M16
HZ-000.589	2	Stk	SICHERUNGSMUTTER M24
HZ-000.592	8	Stk	SCHEIBE M08
HZ-000.593	2	Stk	SCHEIBE M10
HZ-000.594	2	Stk	SCHEIBE M12
HZ-000.603	2	Stk	SECHSKANTSCHRAUBE M10
HZ-000.611	2	Stk	SICHERUNGSMUTTER M10
HZ-000.761	4	Stk	SICHERUNGSMUTTER M8
HZ-000.767	2	Stk	SICHERUNGSMUTTERN M12
HZ-000.984	8	Stk	SCHEIBE GRAPHIT

Baugruppe	Menge	Einheit	Bezeichnung
HB-000.015	1	Stk	Flügel rechts
HB-000.017	1	Stk	Gelenkbolzen
HB-000.018	1	Stk	Gelenkbolzen
HB-000.058	1	Stk	Lichtgestänge Anlenkplatte

Hauer Metall-Technik GmbH

Flügel-Multischieber Ersatzteile

3125 Statzendorf, Werkstraße 6a
Tel. +43 0 2786 93080, Fax: DW777
office@hauer-metall-technik.at
www.hauer-metall-technik.at

Type / Breite:	**FM-3800**
Anbauvariante:	**Universal**
Zeichnungsansicht:	**Baugruppen-Bauteile/Gewebematte+Zusatzausstattung**

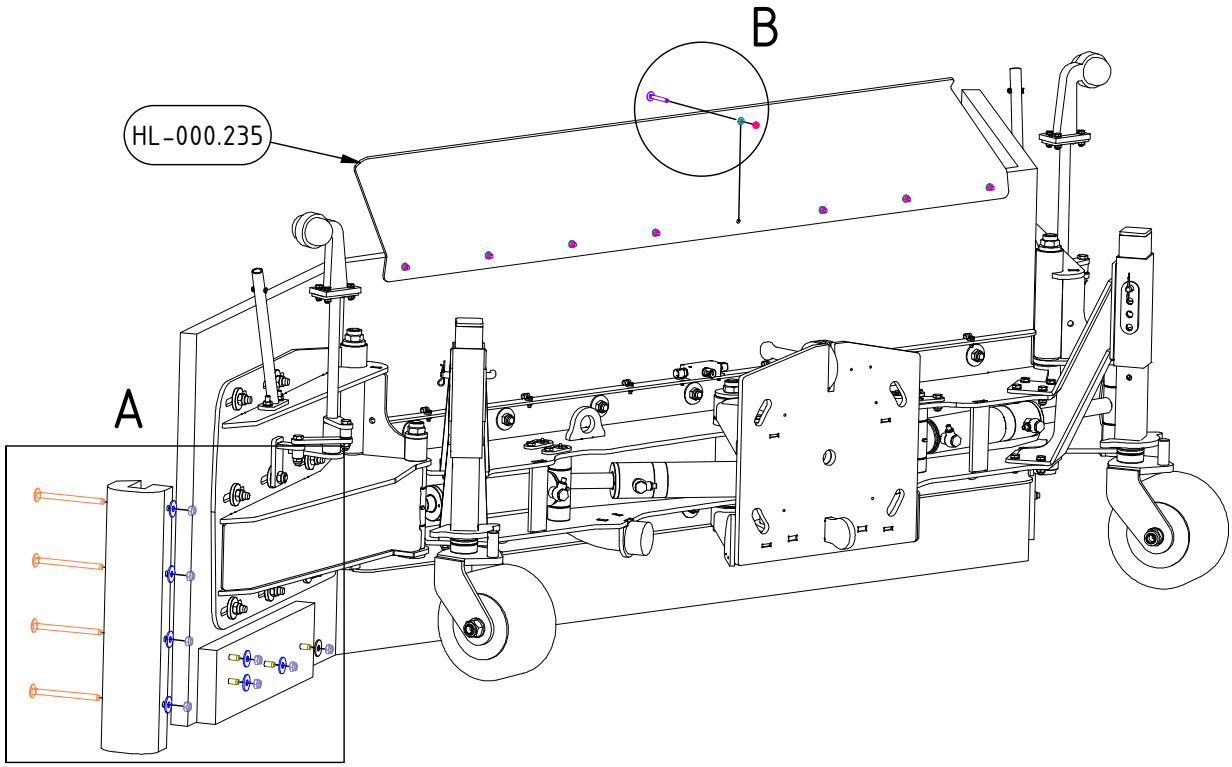

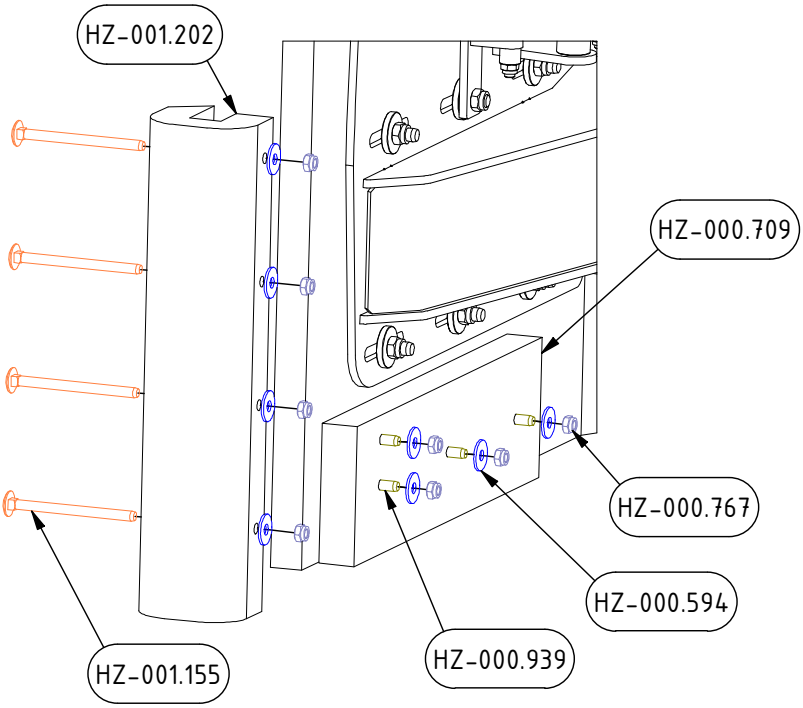

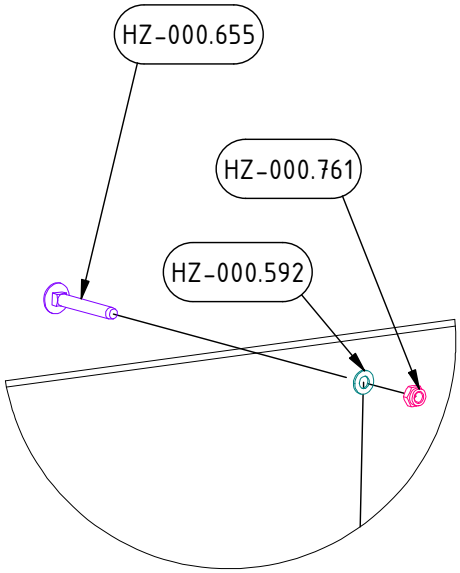

©Hauer-Metall-Technik GmbH, 3125 Statzendorf, Werkstraße 6a, 20.06.2022
Technische Änderungen sowie Änderungen in Form, Farbe, und oder Gewicht bleiben im Rahmen des Zumutbaren vorbehalten

Type / Breite: **FM-3800**
Anbauvariante: **Universal**
Zeichnungsansicht: **Baugruppen-Bauteile/Gewebematte+Zusatzausstattung**

Flügel-Multischieber 3800 *Ersatzteile*

Hauer Metall-Technik GmbH

Baugruppen-Bauteile/Gewebematte+Zusatzausstattung

Artikelnummer	Menge	Einheit	Bezeichnung
HL-000.235	1	Stk	METALL-SCHNEEBLENDE
HZ-000.592	8	Stk	SCHEIBE M08
HZ-000.594	16	Stk	SCHEIBE M12
HZ-000.655	8	Stk	TORBANDSCHRAUBE M08
HZ-000.761	8	Stk	SICHERUNGSMUTTER M8
HZ-000.767	16	Stk	SICHERUNGSMUTTERN M12
HZ-000.939	8	Stk	TORBANDSCHRAUBE
HZ-001.155	8	Stk	TORBANDSCHRAUBE M12
HZ-001.202	1	Stk	KÜPER RAW 600/40/S/LI
HZ-001.203	2	Stk	KÜPER RAW 600/40/S/RE
HZ-001.203	1	Stk	KÜPER RAW 600/40/S/RE

Baugruppe	Menge	Einheit	Bezeichnung

Hauer Metall-Technik GmbH

Flügel-Multischieber Ersatzteile

3125 Statzendorf, Werkstraße 6a
Tel. +43 0 2786 93080, Fax: DW777
office@hauer-metall-technik.at
www.hauer-metall-technik.at

Type / Breite:	**FM-3800**
Anbauvariante:	**Universal**
Zeichnungsansicht:	**Baugruppen-Bauteile/Grundträger von FM-3800**

Grundträger für FM-3800 = HB-000.200

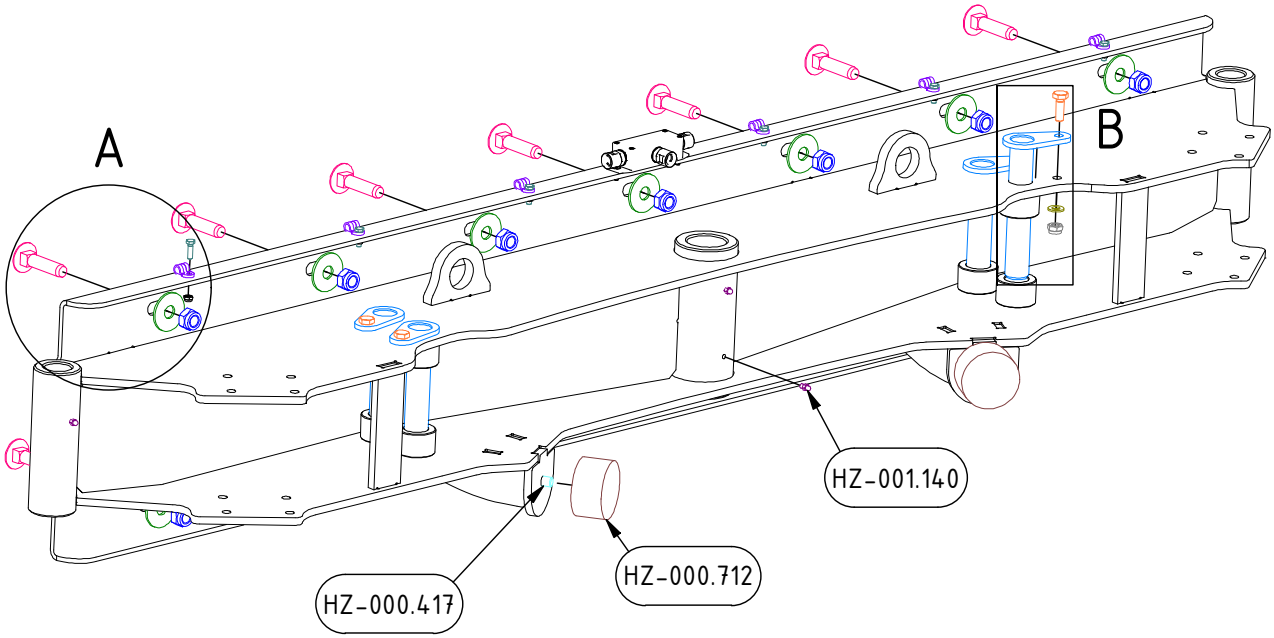

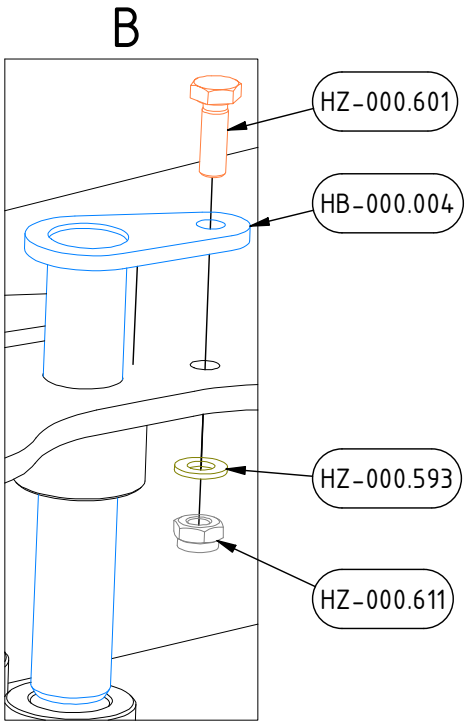

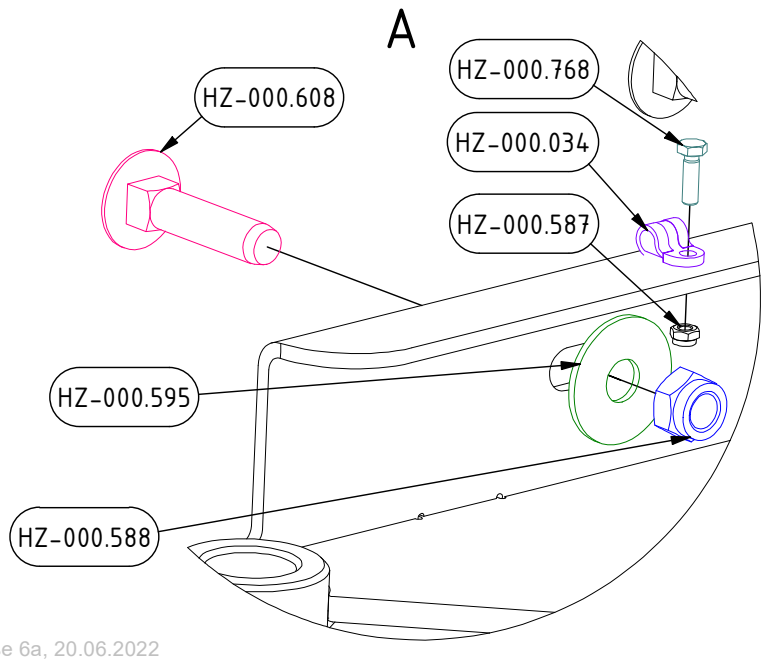

©Hauer-Metall-Technik GmbH, 3125 Statzendorf, Werkstraße 6a, 20.06.2022
Technische Änderungen sowie Änderungen in Form, Farbe, und oder Gewicht bleiben im Rahmen des Zumutbaren vorbehalten

Type / Breite: **FM-3800**
Anbauvariante: **Universal**
Zeichnungsansicht: **Baugruppen-Bauteile/Grundträger von FM-3800**

Flügel-Multischieber 3800 *Ersatzteile*

Hauer Metall-Technik GmbH

Baugruppen-Bauteile/Grundträger von FM-3800

Artikelnummer	Menge	Einheit	Bezeichnung
HZ-000.034	6	Stk	ROHRSCHELLE D12
HZ-000.417	2	Stk	SECHSKANTSCHRAUBE M12
HZ-000.587	6	Stk	SICHERUNGSMUTTER M6
HZ-000.588	14	Stk	SICHERUNGSMUTTER M16
HZ-000.593	4	Stk	SCHEIBE M10
HZ-000.595	14	Stk	SCHEIBE M16
HZ-000.601	4	Stk	SECHSKANTSCHRAUBE M10
HZ-000.608	14	Stk	TORBANDSCHRAUBE M16
HZ-000.611	4	Stk	SICHERUNGSMUTTER M10
HZ-000.712	2	Stk	GUMMI-METALL-PUFFER
HZ-000.768	6	Stk	SECHSKANTSCHRAUBE M6
HZ-001.140	4	Stk	KEGELSCHMIERNIPPEL

Baugruppe	Menge	Einheit	Bezeichnung
HB-000.004	4	Stk	Bolzen mit Verdrehsicherungsplatte
HB-000.200	1	Stk	Grundträger

Hauer Metall-Technik GmbH

Flügel-Multischieber Ersatzteile

3125 Statzendorf, Werkstraße 6a
Tel. +43 0 2786 93080, Fax: DW777
office@hauer-metall-technik.at
www.hauer-metall-technik.at

Type / Breite: FM-3800
Anbauvariante: Universal
Zeichnungsansicht: Baugruppen-Bauteile/Laufrad+Halterung Links

Laufrad+Halteurng links = HB-000.090

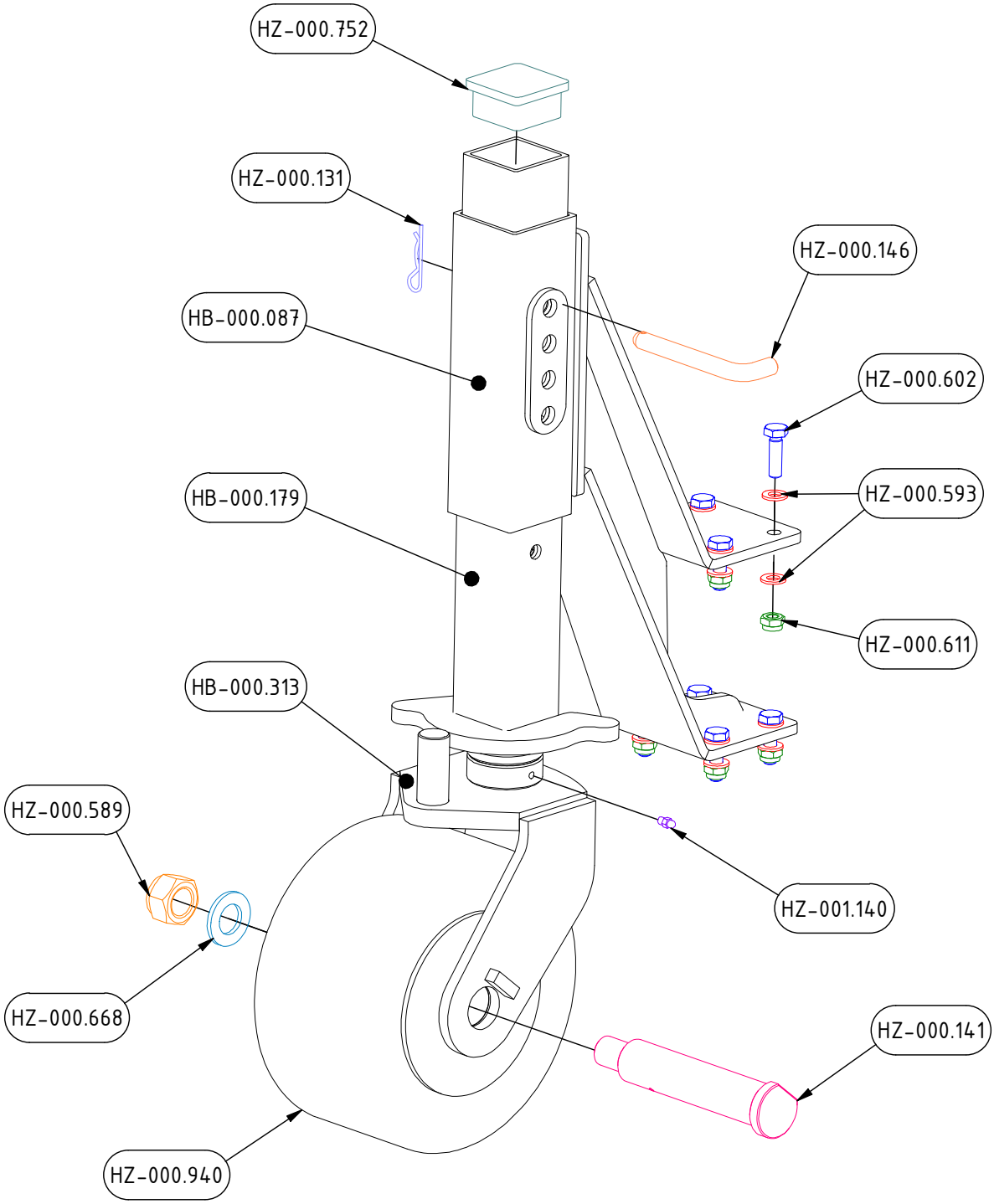

©Hauer-Metall-Technik GmbH, 3125 Statzendorf, Werkstraße 6a, 20.06.2022
Technische Änderungen sowie Änderungen in Form, Farbe, und oder Gewicht bleiben im Rahmen des Zumutbaren vorbehalten

Type / Breite: **FM-3800**
Anbauvariante: **Universal**
Zeichnungsansicht: **Baugruppen-Bauteile/Laufrad+Halterung Links**

Flügel-Multischieber 3800 *Ersatzteile*

Hauer Metall-Technik GmbH

Baugruppen-Bauteile/Laufrad+Halterung Links

Artikelnummer	Menge	Einheit	Bezeichnung
HZ-000.131	1	Stk	FEDERSTECKER
HZ-000.141	1	Stk	BOLZEN D35
HZ-000.146	1	Stk	ABSTECKBOLZEN
HZ-000.589	1	Stk	SICHERUNGSMUTTER M24
HZ-000.593	16	Stk	SCHEIBE M10
HZ-000.602	8	Stk	SECHSKANTSCHRAUBE M10
HZ-000.611	8	Stk	SICHERUNGSMUTTER M10
HZ-000.668	1	Stk	BEILAGSCHEIBE
HZ-000.752	1	Stk	ENDKAPPE
HZ-000.940	1	Stk	LAUFRAD
HZ-001.140	1	Stk	KEGELSCHMIERNIPPEL

Baugruppe	Menge	Einheit	Bezeichnung
HB-000.087	1	Stk	Laufrad Halterung
HB-000.179	1	Stk	Laufrad Führungsrohr links
HB-000.313	1	Stk	Laufrad Gabel

Hauer Metall-Technik GmbH

Flügel-Multischieber Ersatzteile

3125 Statzendorf, Werkstraße 6a
Tel. +43 0 2786 93080, Fax: DW777
office@hauer-metall-technik.at
www.hauer-metall-technik.at

Type / Breite: FM-3800
Anbauvariante: Universal
Zeichnungsansicht: Baugruppen-Bauteile/Laufrad+Halterung Rechts

Laufrad+Halterung rechts = HB-000.090

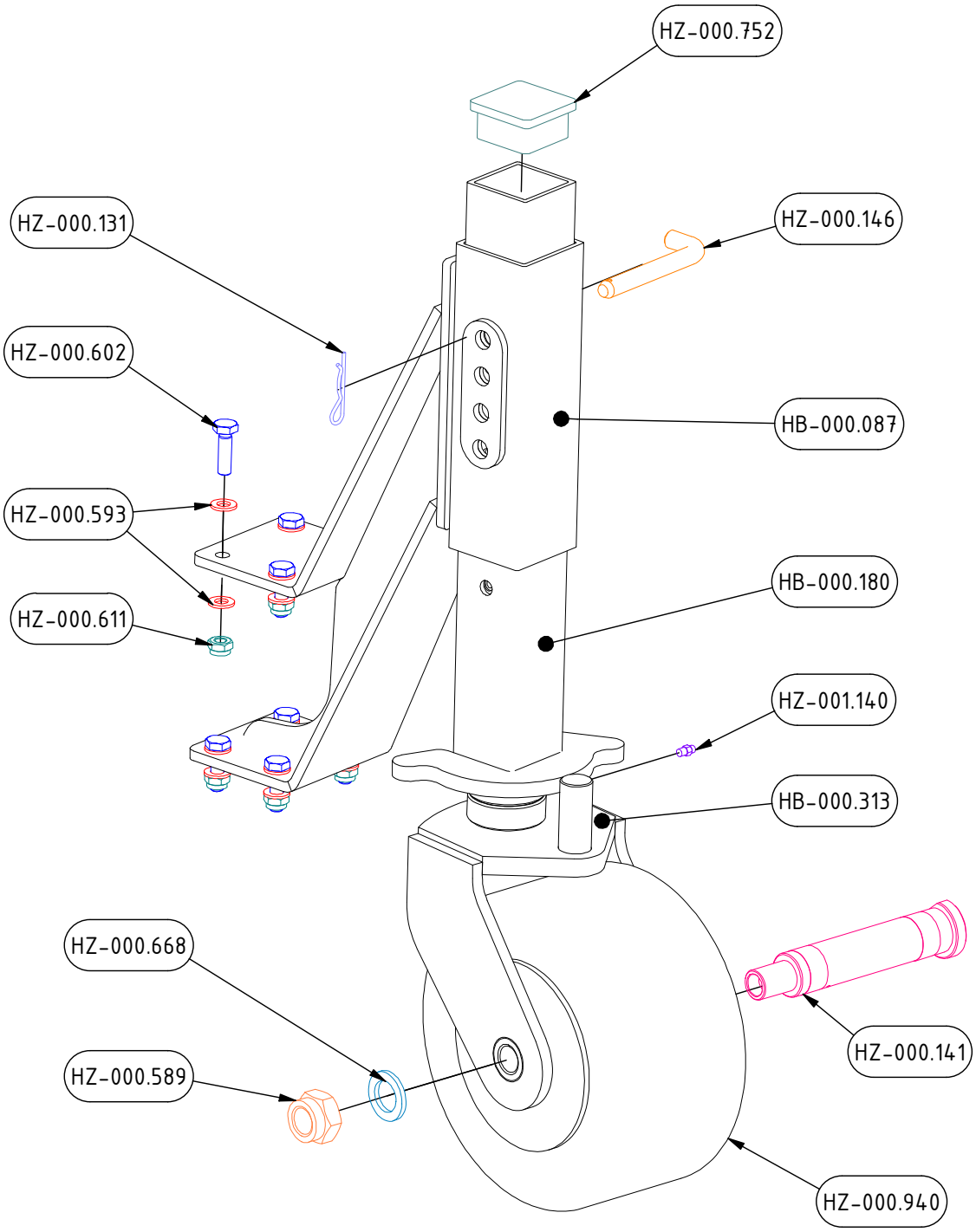

©Hauer-Metall-Technik GmbH, 3125 Statzendorf, Werkstraße 6a, 20.06.2022
Technische Änderungen sowie Änderungen in Form, Farbe, und oder Gewicht bleiben im Rahmen des Zumutbaren vorbehalten

Type / Breite: **FM-3800**
Anbauvariante: **Universal**
Zeichnungsansicht: **Baugruppen-Bauteile/Laufrad+Halterung Rechts**

Flügel-Multischieber 3800 *Ersatzteile*

Baugruppen-Bauteile/Laufrad+Halterung Rechts

Artikelnummer	Menge	Einheit	Bezeichnung
HZ-000.131	1	Stk	FEDERSTECKER
HZ-000.141	1	Stk	BOLZEN D35
HZ-000.146	1	Stk	ABSTECKBOLZEN
HZ-000.589	1	Stk	SICHERUNGSMUTTER M24
HZ-000.593	16	Stk	SCHEIBE M10
HZ-000.602	8	Stk	SECHSKANTSCHRAUBE M10
HZ-000.611	8	Stk	SICHERUNGSMUTTER M10
HZ-000.668	1	Stk	BEILAGSCHEIBE
HZ-000.752	1	Stk	ENDKAPPE
HZ-000.940	1	Stk	LAUFRAD
HZ-001.140	1	Stk	KEGELSCHMIERNIPPEL

Baugruppe	Menge	Einheit	Bezeichnung
HB-000.087	1	Stk	Laufrad Halterung
HB-000.180	1	Stk	Laufrad Führungsrohr rechts
HB-000.313	1	Stk	Laufrad Gabel

Hauer Metall-Technik GmbH

Flügel-Multischieber Ersatzteile

3125 Statzendorf, Werkstraße 6a
Tel. +43 0 2786 93080, Fax: DW777
office@hauer-metall-technik.at
www.hauer-metall-technik.at

Type / Breite:	**FM-3800**
Anbauvariante:	**Dreipunkt Kat.2/gr.**
Zeichnungsansicht:	**Elektrik/Kabel Übersicht**

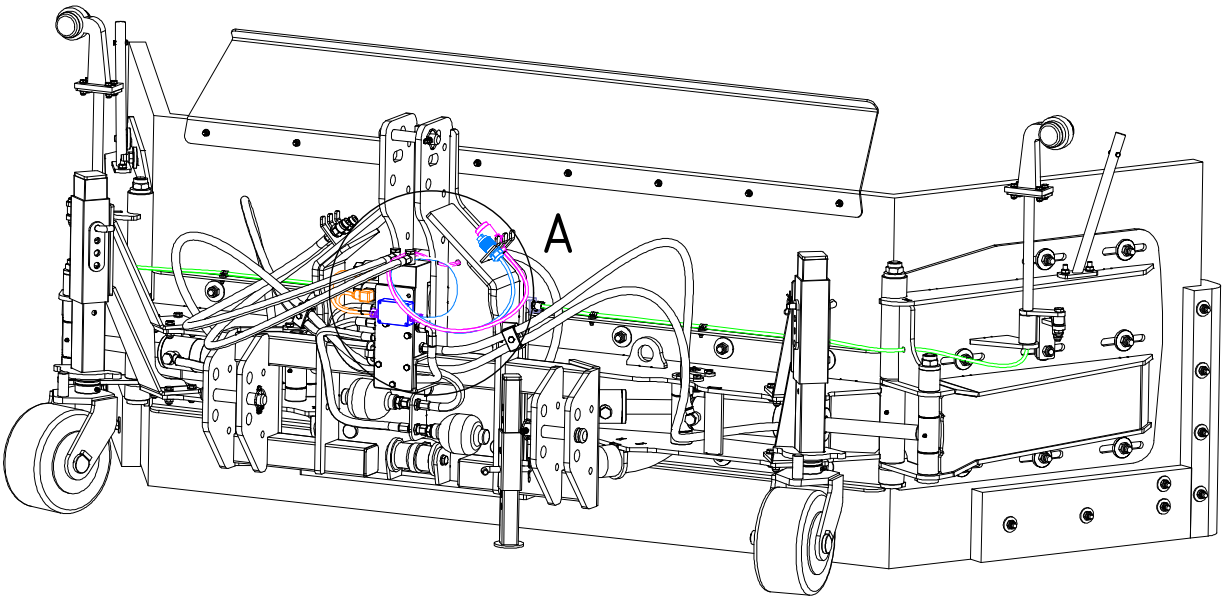

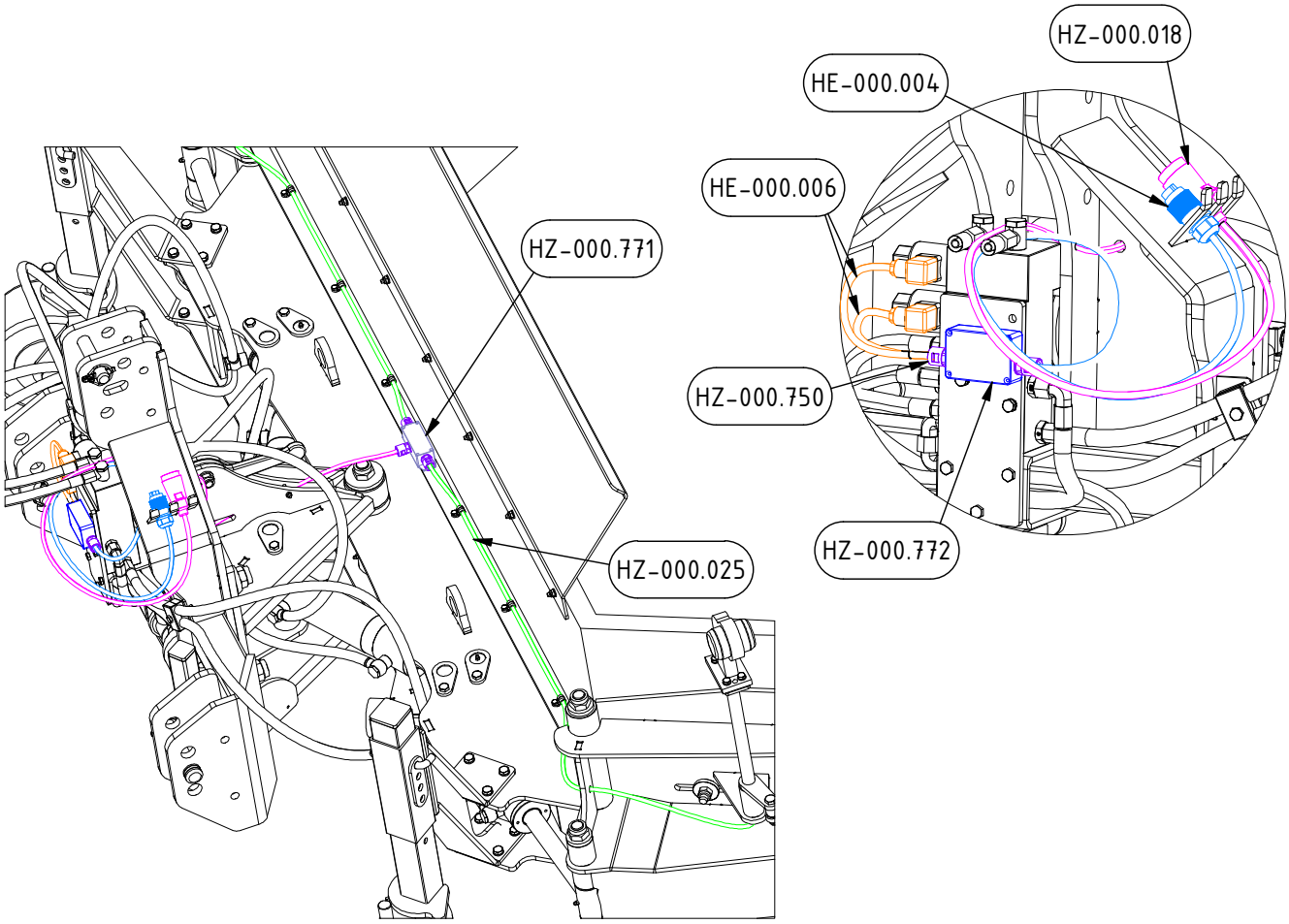

©Hauer-Metall-Technik GmbH, 3125 Statzendorf, Werkstraße 6a, 20.06.2022
Technische Änderungen sowie Änderungen in Form, Farbe, und oder Gewicht bleiben im Rahmen des Zumutbaren vorbehalten

Type / Breite: **FM-3800**
Anbauvariante: **Dreipunkt Kat.2/gr.**
Zeichnungsansicht: **Elektrik/Kabel Übersicht**

Flügel-Multischieber 3800 *Ersatzteile*

Hauer Metall-Technik GmbH

Elektrik/Kabel Übersicht

Artikelnummer	Menge	Einheit	Bezeichnung
HE-000.004	1	Stk	Kabelsatz mit 3-Poligen Stecker
HE-000.006	2	Stk	Kabelsatz Magnetventilstecker
HZ-000.018	1	Stk	KABELSATZ LICHT
HZ-000.025	2	m	KABEL FLACH
HZ-000.025	2	m	KABEL FLACH
HZ-000.034	6	Stk	ROHRSCHELLE D12
HZ-000.750	5	Stk	SCHNELLVERSCHRAUBUNG
HZ-000.771	1	Stk	GEHÄUSE DOSE
HZ-000.772	1	Stk	GEHÄUSE DOSE
HZ-000.788	1,9	m	WELLENSCHLAUCH
HZ-000.788	1,9	m	WELLENSCHLAUCH

Baugruppe	Menge	Einheit	Bezeichnung

Hauer Metall-Technik GmbH

Flügel-Multischieber Ersatzteile

3125 Statzendorf, Werkstraße 6a
Tel. +43 0 2786 93080, Fax: DW777
office@hauer-metall-technik.at
www.hauer-metall-technik.at

Type / Breite:	**FM-3800**
Anbauvariante:	**Dreipunkt Kat.2/gr.**
Zeichnungsansicht:	**Elektrik/Signalleuchte mit Kabel**

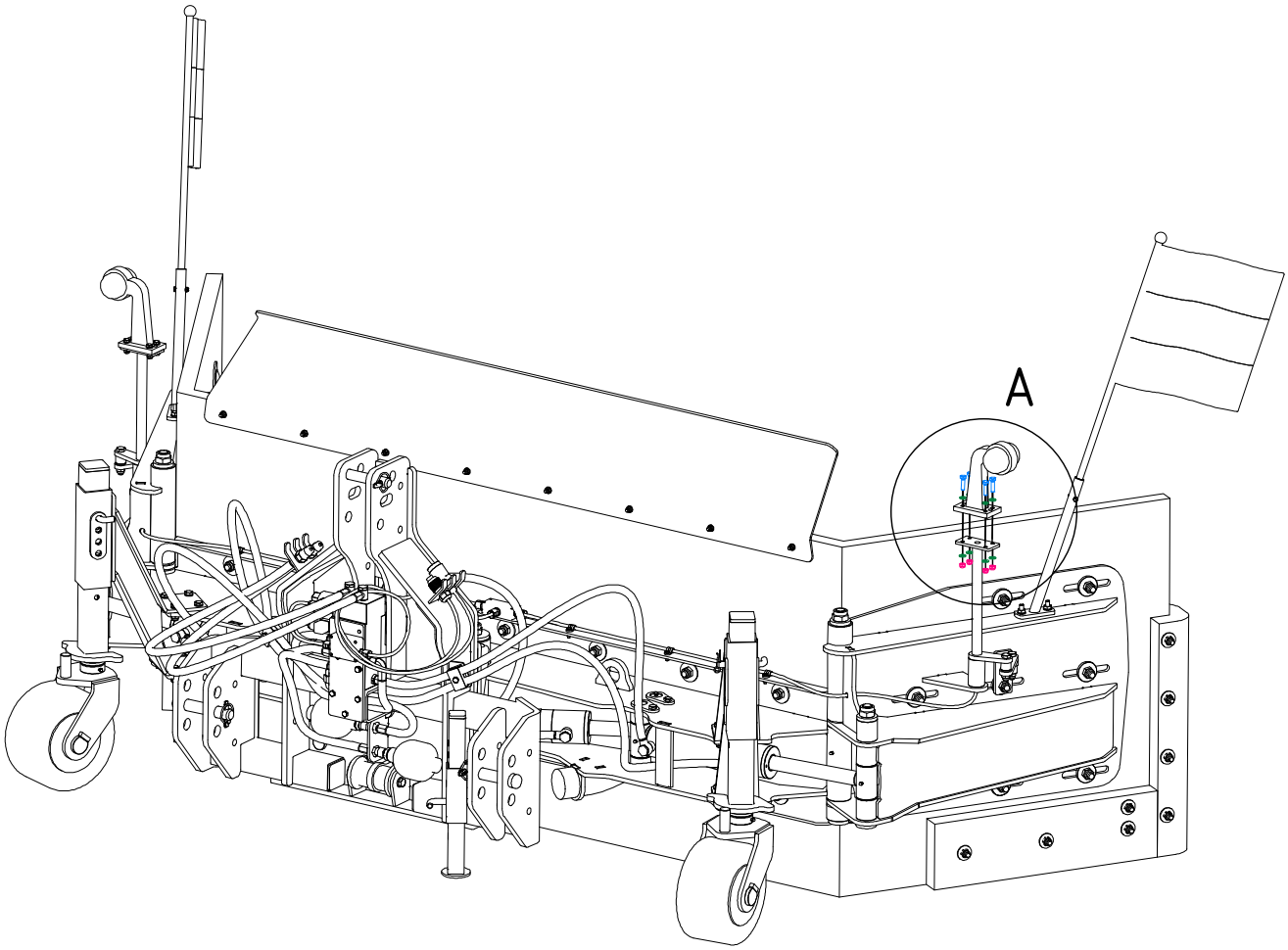

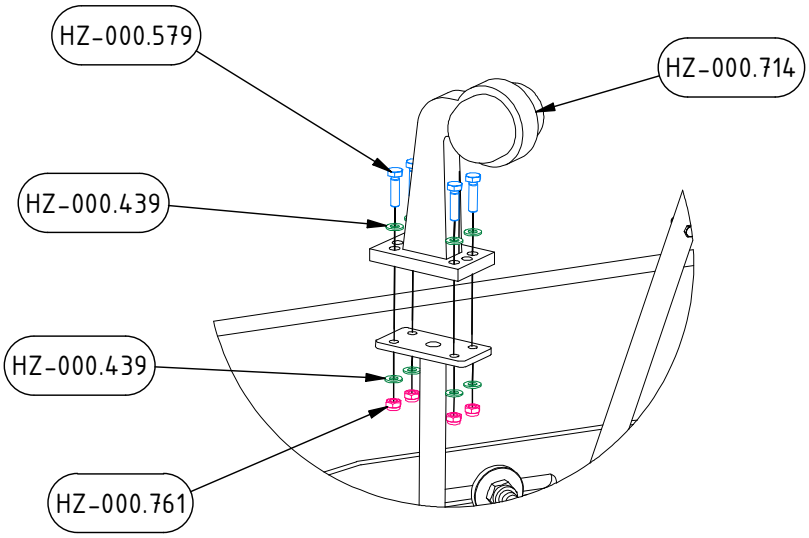

©Hauer-Metall-Technik GmbH, 3125 Statzendorf, Werkstraße 6a, 20.06.2022
Technische Änderungen sowie Änderungen in Form, Farbe, und oder Gewicht bleiben im Rahmen des Zumutbaren vorbehalten

Type / Breite: **FM-3800**
Anbauvariante: **Dreipunkt Kat.2/gr.**
Zeichnungsansicht: **Elektrik/Signalleuchte mit Kabel**

Flügel-Multischieber 3800 *Ersatzteile*

Hauer Metall-Technik GmbH

Elektrik/Signalleuchte mit Kabel

Artikelnummer	Menge	Einheit	Bezeichnung
HZ-000.439	16	Stk	SCHEIBE M8,4 DIN134
HZ-000.579	8	Stk	SECHSKANTSCHRAUBE M8
HZ-000.713	1	Stk	LED LEUCHTEN
HZ-000.714	1	Stk	LED LEUCHTEN
HZ-000.761	8	Stk	SICHERUNGSMUTTER M8

Baugruppe	Menge	Einheit	Bezeichnung

Hauer Metall-Technik GmbH

3125 Statzendorf, Werkstraße 6a
Tel. +43 0 2786 93080, Fax: DW777
office@hauer-metall-technik.at
www.hauer-metall-technik.at

Flügel-Multischieber Ersatzteile

Type / Breite: FM-3800
Anbauvariante: Universal
Zeichnungsansicht: Elektrik/2x E-Taster Nachrüstsatz für den Kreuzhebel

Kabelsatz in der Fahrerkabine= HE-000.001

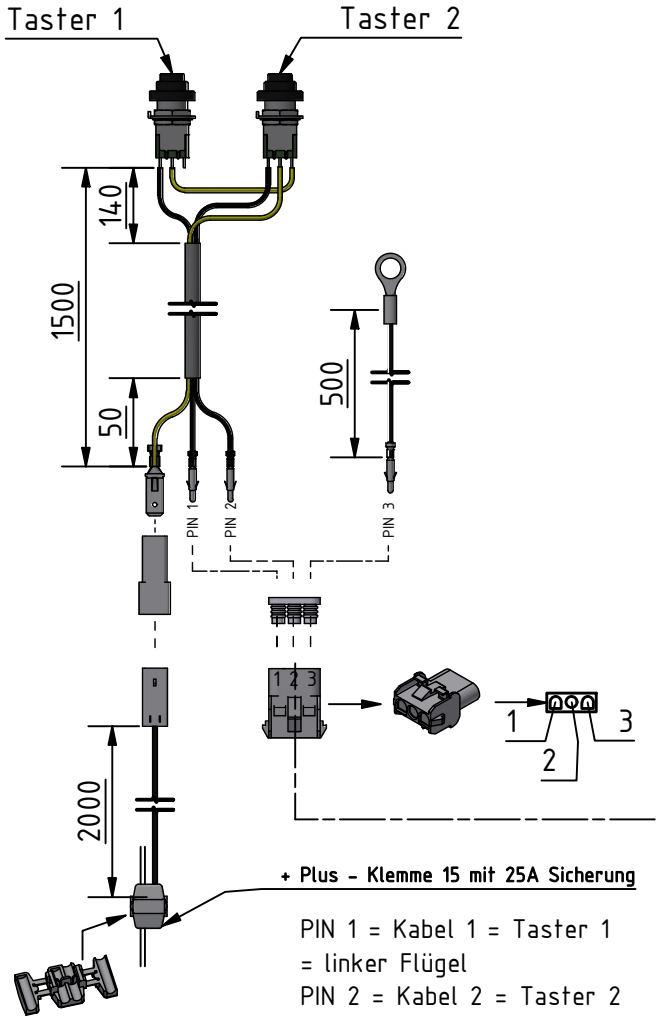

PIN 1 = Kabel 1 = Taster 1 = linker Flügel
PIN 2 = Kabel 2 = Taster 2 = rechter Flügel
PIN 3 = - Minus = schwarzes Kabel mit Öse

Kabelsatz Fronthubwerk in Kabine= HE-000.002

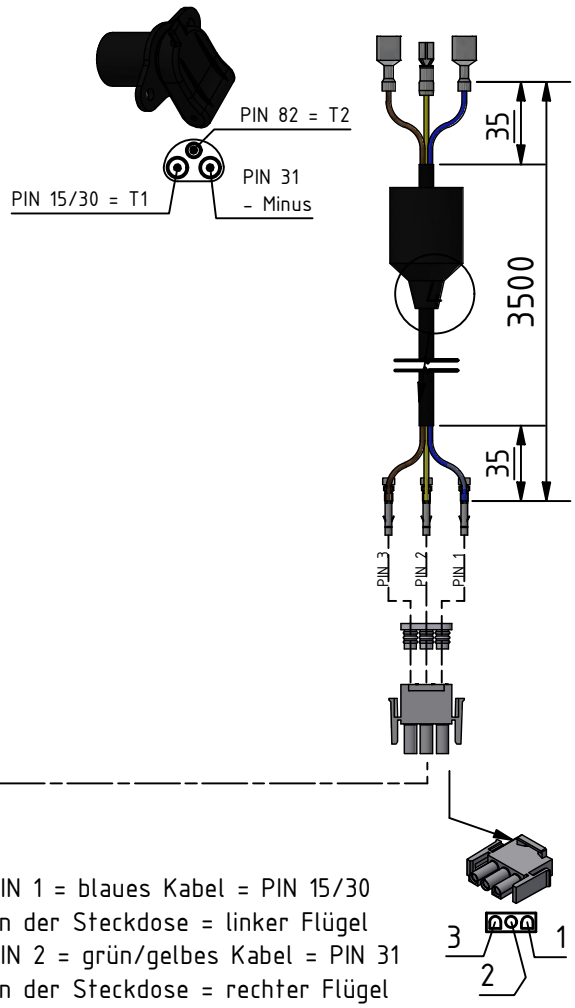

PIN 1 = blaues Kabel = PIN 15/30 an der Steckdose = linker Flügel
PIN 2 = grün/gelbes Kabel = PIN 31 an der Steckdose = rechter Flügel
PIN 3 = braunes Kabel = PIN 82 an der Steckdose = - Minus

Schaltplan Kabelsatz Fahrerkabine

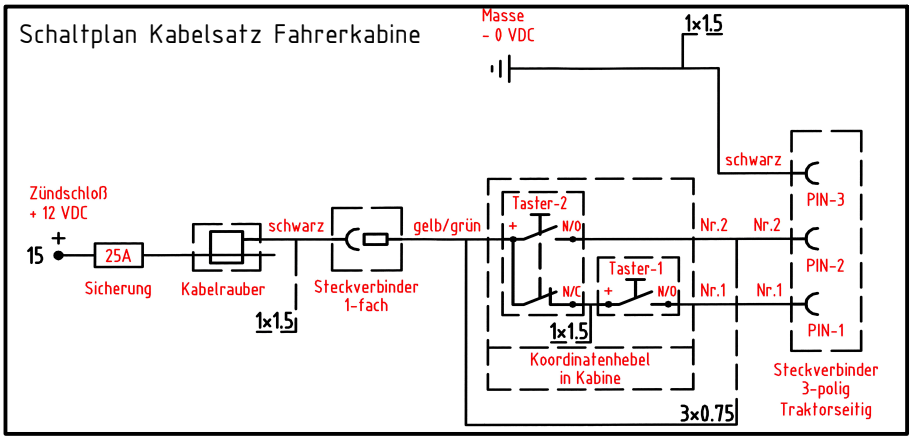

©Hauer-Metall-Technik GmbH, 3125 Statzendorf, Werkstraße 6a, 20.06.2022
Technische Änderungen sowie Änderungen in Form, Farbe, und oder Gewicht bleiben im Rahmen des Zumutbaren vorbehalten

Type / Breite: **FM-3800**
Anbauvariante: **Universal**
Zeichnungsansicht: **Elektrik/2x E-Taster Nachrüstsatz für den Kreuzhebel**

Flügel-Multischieber 3800 *Ersatzteile*

Hauer Metall-Technik GmbH

Elektrik/2x E-Taster Nachrüstsatz für den Kreuzhebel

Artikelnummer	Menge	Einheit	Bezeichnung
HE-000.001	1	Stk	KABELSATZ 2 E-TASTER
HE-000.002	1	Stk	KABELSATZ FRONTHUBWERK

Baugruppe	Menge	Einheit	Bezeichnung

Hauer Metall-Technik GmbH

Flügel-Multischieber Ersatzteile

3125 Statzendorf, Werkstraße 6a
Tel. +43 0 2786 93080, Fax: DW777
office@hauer-metall-technik.at
www.hauer-metall-technik.at

Type / Breite:	**FM-3800**
Anbauvariante:	**Dreipunkt Kat.2/gr.**
Zeichnungsansicht:	**Hydraulik/div. Hydraulik Anbauten**

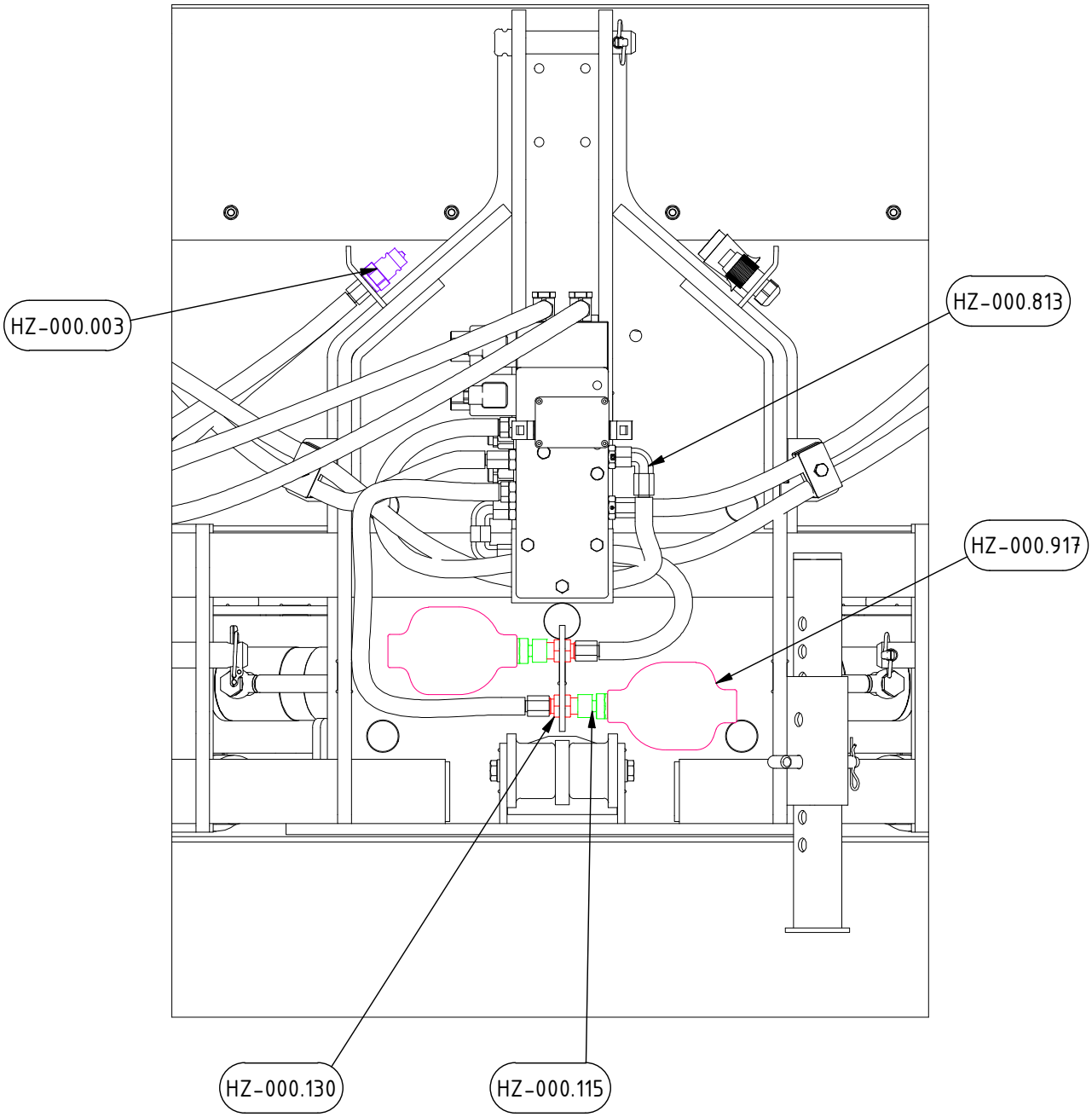

©Hauer-Metall-Technik GmbH, 3125 Statzendorf, Werkstraße 6a, 20.06.2022
Technische Änderungen sowie Änderungen in Form, Farbe, und oder Gewicht bleiben im Rahmen des Zumutbaren vorbehalten

Type / Breite: **FM-3800**
Anbauvariante: **Dreipunkt Kat.2/gr.**
Zeichnungsansicht: **Hydraulik/div. Hydraulik Anbauten**

Flügel-Multischieber 3800 *Ersatzteile*

Hauer Metall-Technik GmbH

Hydraulik/div. Hydraulik Anbauten

Artikelnummer	Menge	Einheit	Bezeichnung
HZ-000.003	2	Stk	KUPPLUNGSSTECKER
HZ-000.115	2	Stk	EINSCHRAUBVERSCHRAUBUNG
HZ-000.130	2	Stk	SCHOTTVERSCHRAUBUNG
HZ-000.813	1	Stk	VERBINDUNGSVERSCHRAUBUNG
HZ-000.917	2	Stk	MEMBRANSPEICHER HYDROSPEICHER

Baugruppe	Menge	Einheit	Bezeichnung

Hauer Metall-Technik GmbH

Flügel-Multischieber Ersatzteile

3125 Statzendorf, Werkstraße 6a
Tel. +43 0 2786 93080, Fax: DW777
office@hauer-metall-technik.at
www.hauer-metall-technik.at

Type / Breite:	**FM-3800**
Anbauvariante:	**Dreipunkt Kat.2/gr**
Zeichnungsansicht:	**Hydraulik/Hydraulikschläuche Übersicht**

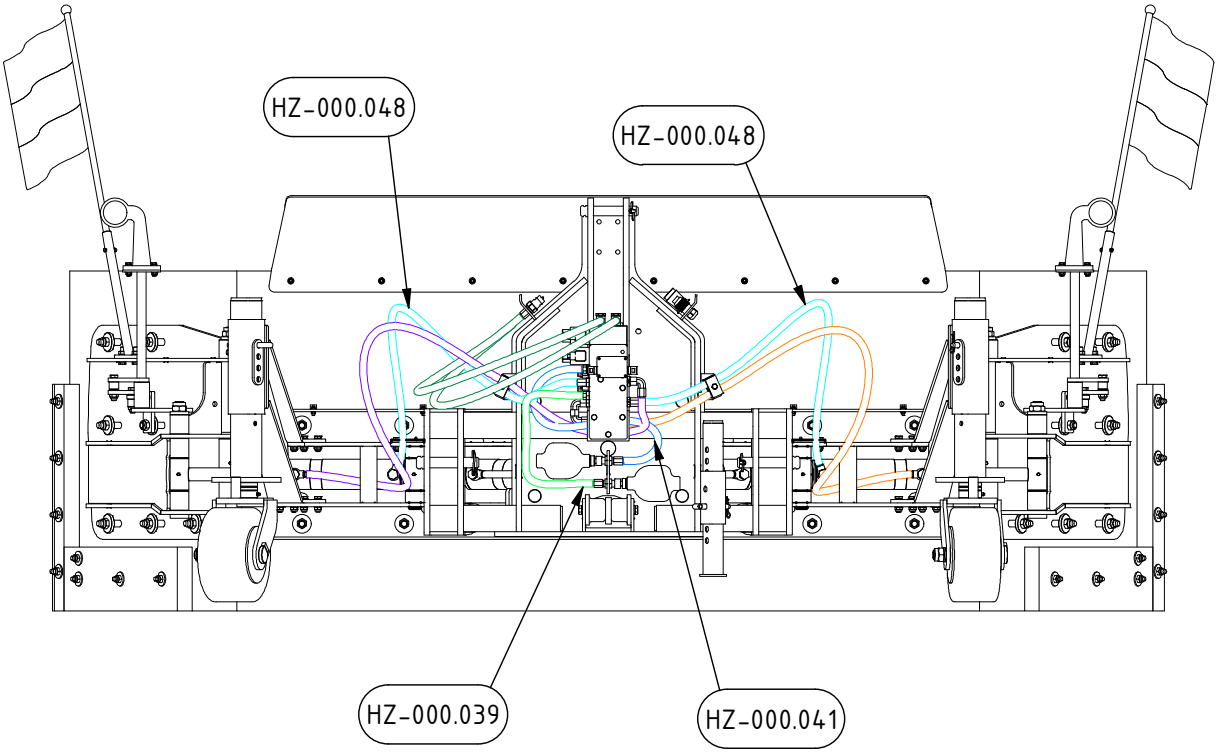

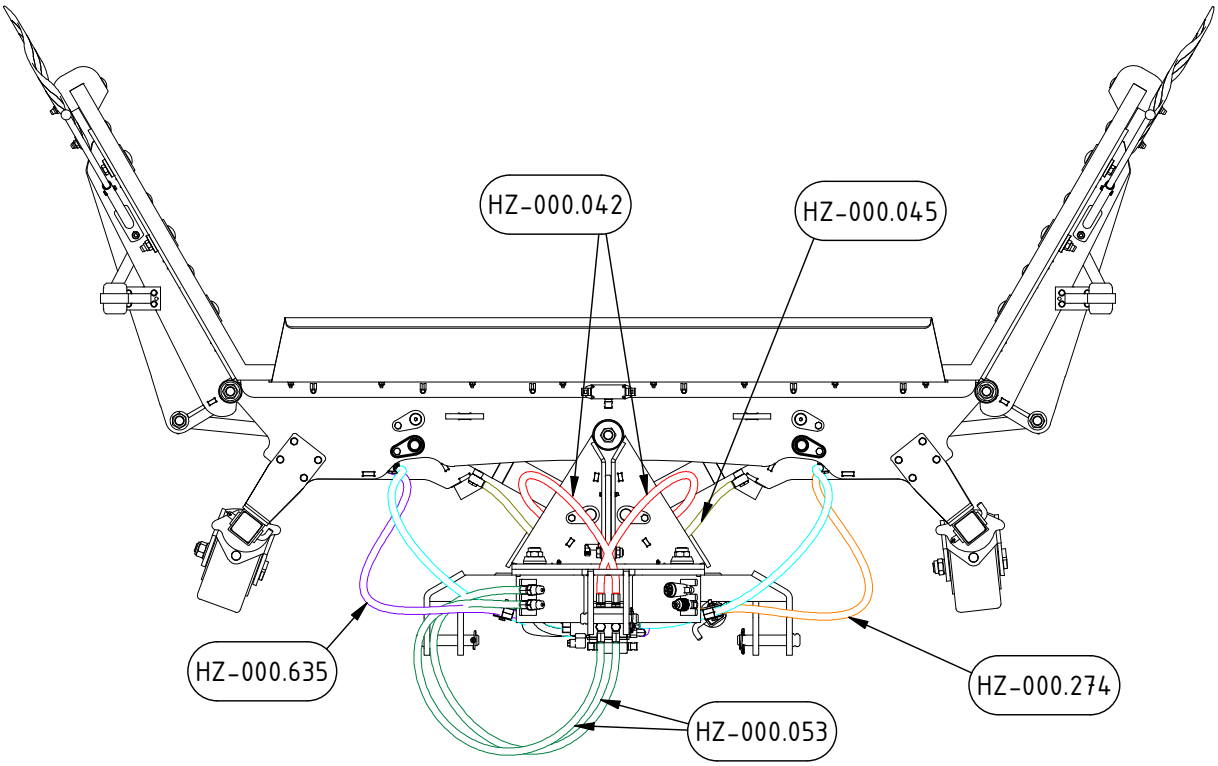

©Hauer-Metall-Technik GmbH, 3125 Statzendorf, Werkstraße 6a, 20.06.2022
Technische Änderungen sowie Änderungen in Form, Farbe, und oder Gewicht bleiben im Rahmen des Zumutbaren vorbehalten

Type / Breite: **FM-3800**
Anbauvariante: **Dreipunkt Kat.2/gr.**
Zeichnungsansicht: **Hydraulik/Hydraulikschläuche Übersicht**

Flügel-Multischieber 3800 *Ersatzteile*

Hauer Metall-Technik GmbH

Hydraulik/Hydraulikschläuche Übersicht

Artikelnummer	Menge	Einheit	Bezeichnung
HZ-000.039	1	Stk	HYDRAULIKSCHLAUCH
HZ-000.040	1	Stk	HYDRAULIKSCHLAUCH
HZ-000.042	2	Stk	HYDRAULIKSCHLAUCH
HZ-000.045	1	Stk	HYDRAULIKSCHLAUCH
HZ-000.048	2	Stk	HYDRAULIKSCHLAUCH
HZ-000.053	2	Stk	HYDRAULIKSCHLAUCH
HZ-000.274	1	Stk	HYDRAULIKSCHLAUCH
HZ-000.635	1	Stk	HYDRAULIKSCHLAUCH

Baugruppe	Menge	Einheit	Bezeichnung

Hauer Metall-Technik GmbH

Flügel-Multischieber Ersatzteile

3125 Statzendorf, Werkstraße 6a
Tel. +43 0 2786 93080, Fax: DW777
office@hauer-metall-technik.at
www.hauer-metall-technik.at

Type / Breite:	**FM-3800**
Anbauvariante:	**Universal**
Zeichnungsansicht:	**Hydraulik/Hydraulikventil Type 15050**

Hydraulikventil Type 15050= HZ-000.988

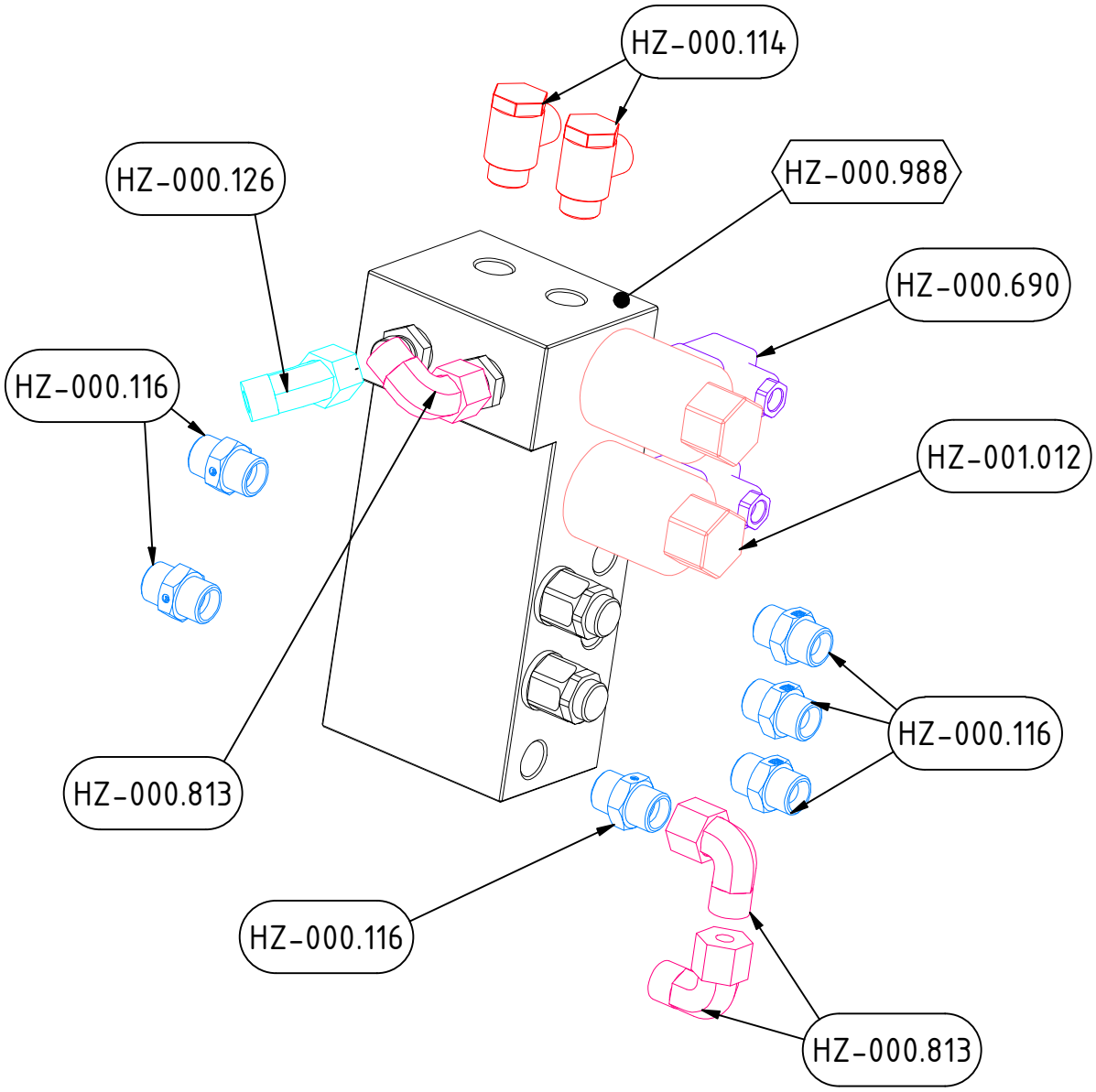

©Hauer-Metall-Technik GmbH, 3125 Statzendorf, Werkstraße 6a, 20.06.2022
Technische Änderungen sowie Änderungen in Form, Farbe, und oder Gewicht bleiben im Rahmen des Zumutbaren vorbehalten

Type / Breite: **FM-3800**
Anbauvariante: **Universal**
Zeichnungsansicht: **Hydraulik/Hydraulikventil Type 15050**

Flügel-Multischieber 3800 *Ersatzteile*

Hauer Metall-Technik GmbH

Hydraulik/Hydraulikventil Type 15050

Artikelnummer	Menge	Einheit	Bezeichnung
HZ-000.114	2	Stk	EINSCHRAUBVERSCHRAUBUNG
HZ-000.116	6	Stk	EINSCHRAUBVERSCHRAUBUNG
HZ-000.126	1	Stk	VERBINDUNGSVERSCHRAUBUNG
HZ-001.012	2	Stk	MAGNETSPULE
HZ-000.690	2	Stk	MAGNETVENTILSTECKER
HZ-000.813	3	Stk	VERBINDUNGSVERSCHRAUBUNG
HZ-000.988	1	Stk	VENTIL

Baugruppe	Menge	Einheit	Bezeichnung

Flügel-Multischieber Ersatzteile

Hauer Metall-Technik GmbH

3125 Statzendorf, Werkstraße 6a
Tel. +43 0 2786 93080, Fax: DW777
office@hauer-metall-technik.at
www.hauer-metall-technik.at

Type / Breite:	**FM-3800**
Anbauvariante:	**Universal**
Zeichnungsansicht:	**Hydaulik/Zylinder Flügel Li+Re**

DWZ-3F HKSGS
DM70 35 407,5-630,5 H223

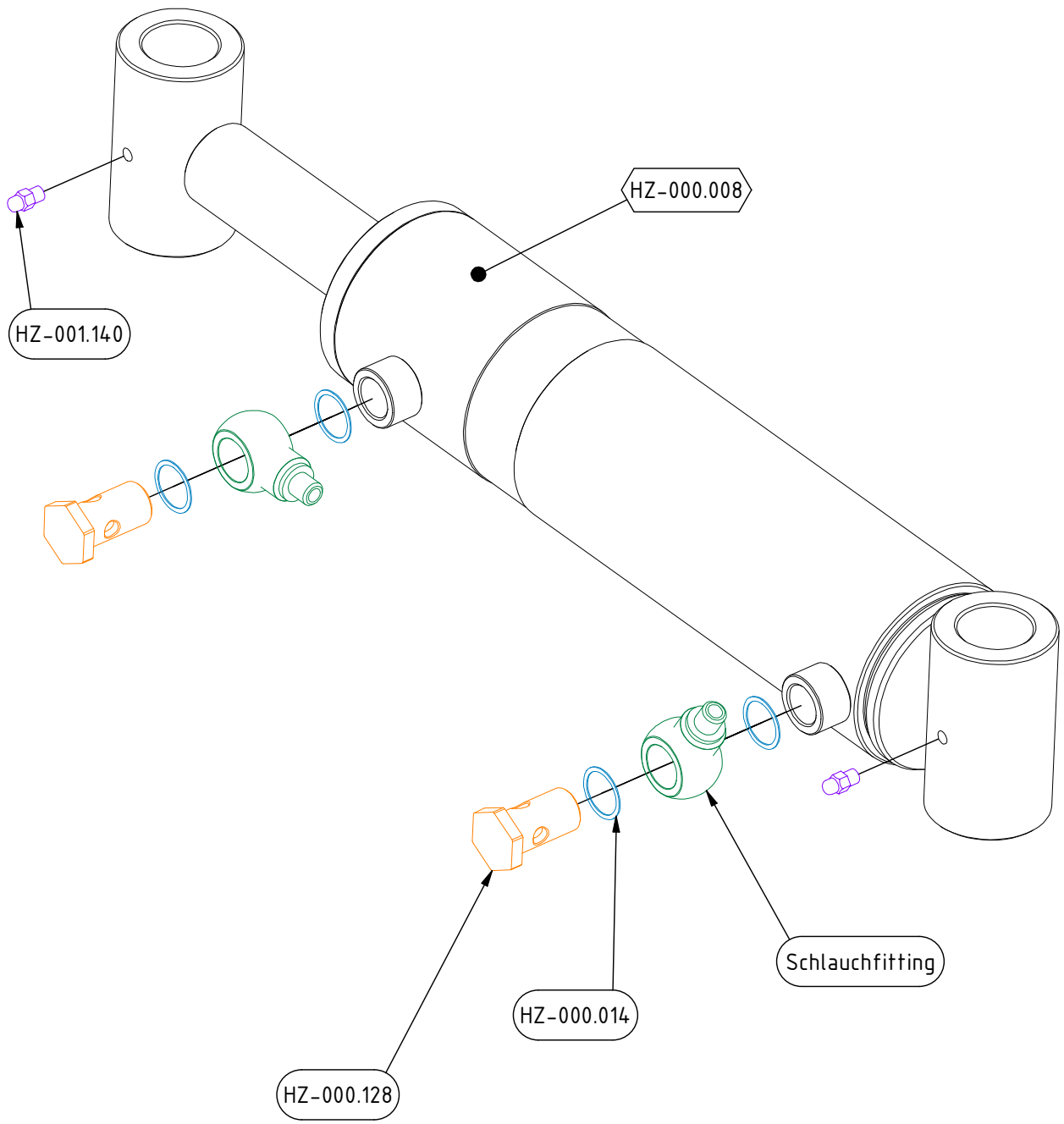

©Hauer-Metall-Technik GmbH, 3125 Statzendorf, Werkstraße 6a, 20.06.2022
Technische Änderungen sowie Änderungen in Form, Farbe, und oder Gewicht bleiben im Rahmen des Zumutbaren vorbehalten

Type / Breite: **FM-3800**
Anbauvariante: **Universal**
Zeichnungsansicht: **Hydraulik/Zylinder Flügel Li+Re**

Flügel-Multischieber 3800 *Ersatzteile*

Hauer Metall-Technik GmbH

Hydraulik/Zylinder Flügel Li+Re

Artikelnummer	Menge	Einheit	Bezeichnung
HZ-000.008	1	Stk	HYDRAULIKZYLINDER DW
HZ-000.014	4	Stk	KUPFERRING
HZ-000.128	2	Stk	HOHLSCHRAUBE
HZ-001.140	2	Stk	KEGELSCHMIERNIPPEL

Baugruppe	Menge	Einheit	Bezeichnung

Flügel-Multischieber Ersatzteile

Hauer Metall-Technik GmbH

3125 Statzendorf, Werkstraße 6a
Tel. +43 0 2786 93080, Fax: DW777
office@hauer-metall-technik.at
www.hauer-metall-technik.at

Type / Breite:	**FM-3800**
Anbauvariante:	**Universal**
Zeichnungsansicht:	**Hydraulik/Zylinder Grundträger Li+Re**

DWZ-3F HKSGS
DM70 35 407,5-630,5 H223

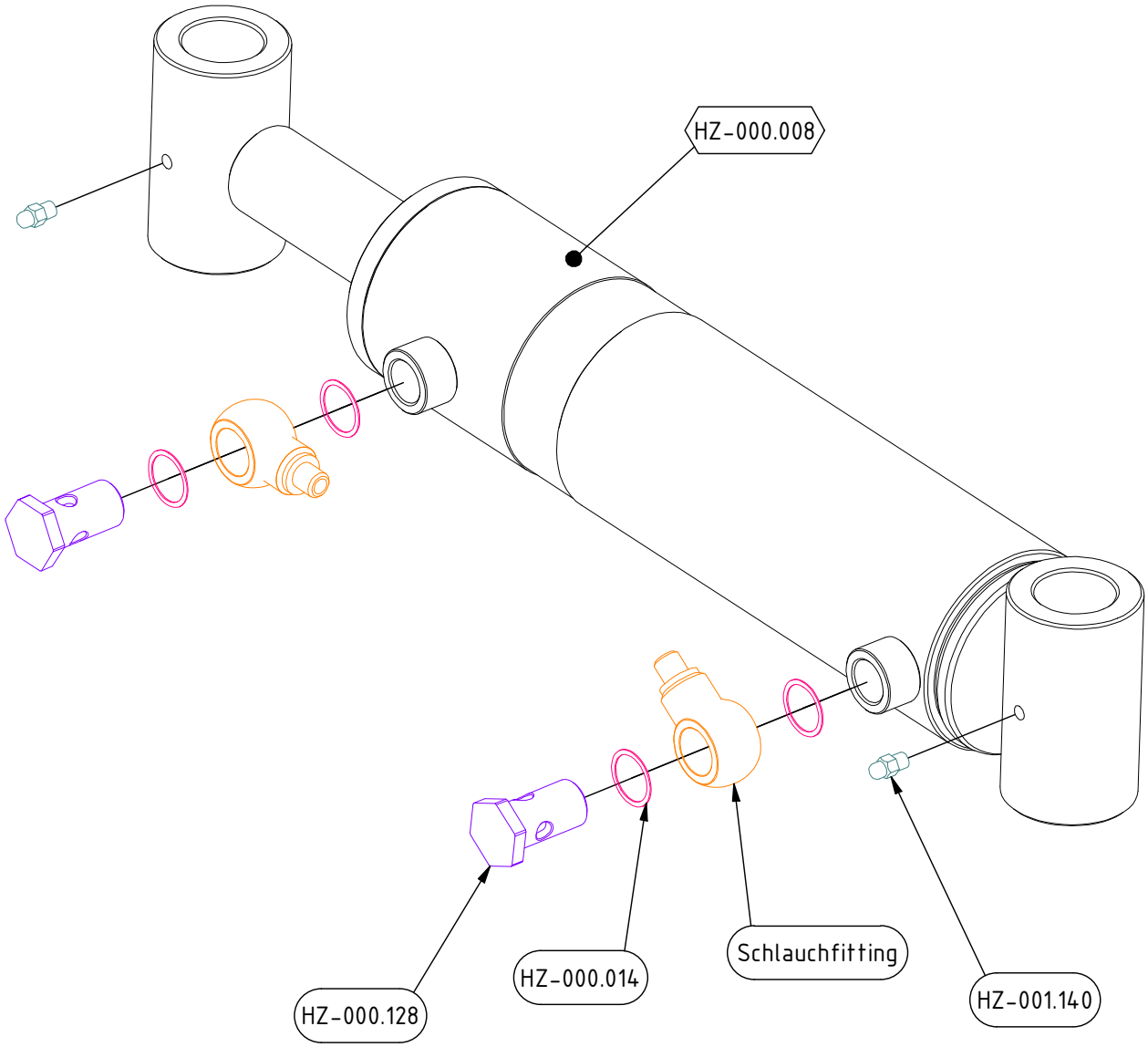

©Hauer-Metall-Technik GmbH, 3125 Statzendorf, Werkstraße 6a, 20.06.2022
Technische Änderungen sowie Änderungen in Form, Farbe, und oder Gewicht bleiben im Rahmen des Zumutbaren vorbehalten

Type / Breite: **FM-3800**
Anbauvariante: **Universal**
Zeichnungsansicht: **Hydraulik/Zylinder Grundträger Li+Re**

Flügel-Multischieber 3800 *Ersatzteile*

Hauer Metall-Technik GmbH

Hydraulik/Zylinder Grundträger Li+Re

Artikelnummer	Menge	Einheit	Bezeichnung
HZ-000.008	1	Stk	HYDRAULIKZYLINDER DW
HZ-000.014	4	Stk	KUPFERRING
HZ-000.128	2	Stk	HOHLSCHRAUBE
HZ-001.140	2	Stk	KEGELSCHMIERNIPPEL

Baugruppe	Menge	Einheit	Bezeichnung