FM-1600

Baugruppen

Dreieck 34, 35
Flügel Li + Re 36, 37
Gerätedreieck Kat. Kommunal 38, 39
Gewebematte + Zusatzausstattung 40, 41
Grundträger 42, 43
Laufrad + Halterung Li 44, 45
Laufrad + Halterung Re 46, 47

Elektrik

Kabel Übersicht 48, 49
Signalleuchte Li + Re 50, 51
2x E-Taster Nachrüstsatz für Kreuzhebel 52, 53

Hydraulik

Hydraulik Anbauten 54, 55
Hydraulikschläuche Übersicht 56, 57
Hydraulikventil 10155 ..... 58, 59
Hydraulikzylinder Flügel Re + Li 60, 61
Hydraulikzylinder Grundträger 62, 63

Hauer Metall-Technik GmbH

Flügel-Multischieber Ersatzteile

3125 Statzendorf, Werkstraße 6a
Tel. +43 0 2786 93080, Fax: DW777
office@hauer-metall-technik.at
www.hauer-metall-technik.at

Type / Breite:	**FM-1600**
Anbauvariante:	**Universal**
Zeichnungsansicht:	**Baugruppen-Bauteile/Dreieck FM-1600**

Dreieck für FM-1600 = HB-000.174

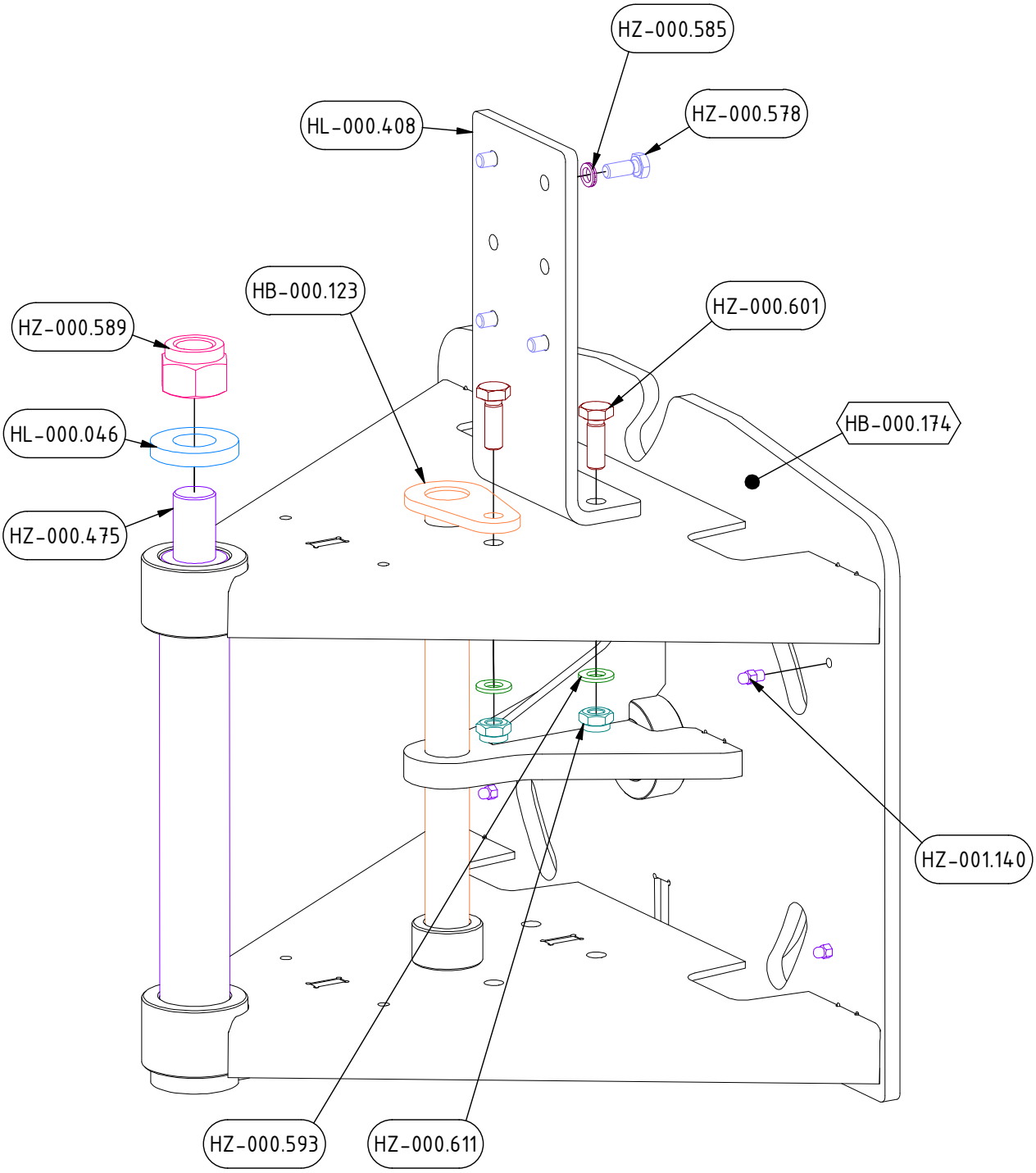

©Hauer-Metall-Technik GmbH, 3125 Statzendorf, Werkstraße 6a, 20.06.2022
Technische Änderungen sowie Änderungen in Form, Farbe, und oder Gewicht bleiben im Rahmen des Zumutbaren vorbehalten

Type / Breite: **FM-1600**
Anbauvariante: **Universal**
Zeichnungsansicht: **Baugruppen-Bauteile / Dreieck von FM-1600**

Flügel-Multischieber 1600 *Ersatzteile*

Hauer Metall-Technik GmbH

Baugruppen-Bauteile/Dreieck von FM-1600

Artikelnummer	Menge	Einheit	Bezeichnung
HL-000.046	1	Stk	SCHEIBE D50 D24,5X8
HL-000.408	1	Stk	ADAPTERPLATTE VENTIL
HZ-000.475	1	Stk	BOLZEN D40
HZ-000.578	4	Stk	SECHSKANTSCHRAUBE M8
HZ-000.585	4	Stk	KEILSICHERSCHEIBE
HZ-000.589	1	Stk	SICHERUNGSMUTTER M24
HZ-000.593	3	Stk	SCHEIBE M10
HZ-000.601	1	Stk	SECHSKANTSCHRAUBE M10
HZ-000.611	3	Stk	SICHERUNGSMUTTER M10
HZ-001.140	4	Stk	KEGELSCHMIERNIPPEL

Baugruppe	Menge	Einheit	Bezeichnung
HB-000.123	1	Stk	Bolzen mit Verdrehsicherheitsplatte
HB-000.174	1	Stk	Dreieck lang

Hauer Metall-Technik GmbH

Flügel-Multischieber Ersatzteile

3125 Statzendorf, Werkstraße 6a
Tel. +43 0 2786 93080, Fax: DW777
office@hauer-metall-technik.at
www.hauer-metall-technik.at

Type / Breite:	**FM-1600**
Anbauvariante:	**Universal**
Zeichnungsansicht:	**Baugruppen-Bauteile/Flügel Li+Re**

Flügel für FM-1600 links & rechts = HB-000.173

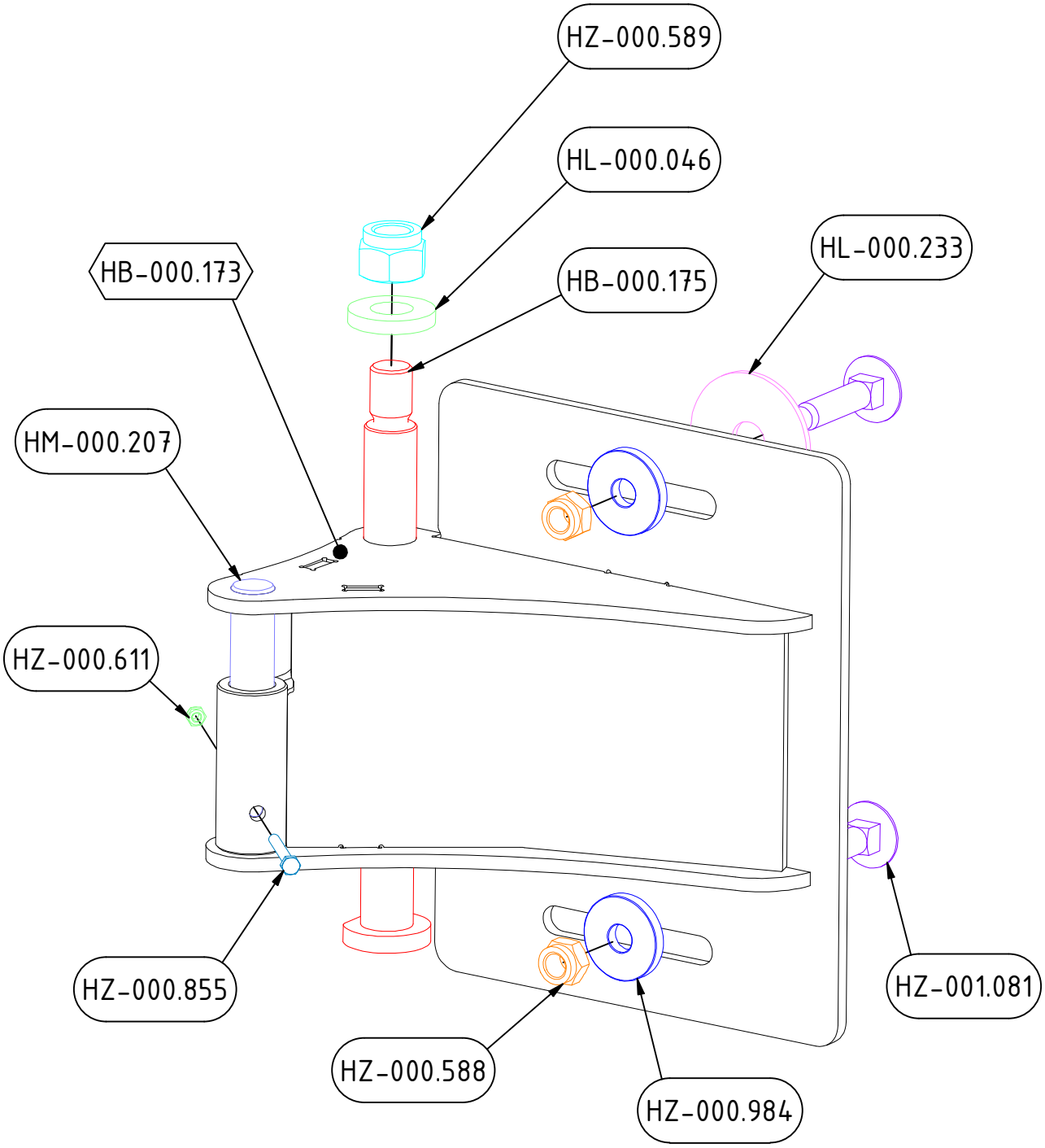

©Hauer-Metall-Technik GmbH, 3125 Statzendorf, Werkstraße 6a, 20.06.2022
Technische Änderungen sowie Änderungen in Form, Farbe, und oder Gewicht bleiben im Rahmen des Zumutbaren vorbehalten

Type / Breite: **FM-1600**
Anbauvariante: **Universal**
Zeichnungsansicht: **Baugruppen-Bauteile/Flügel Li+Re**

Flügel-Multischieber 1600 *Ersatzteile*

Hauer Metall-Technik GmbH

Baugruppen-Bauteile/Flügel Li+Re

Artikelnummer	Menge	Einheit	Bezeichnung
HL-000.046	1	Stk	SCHEIBE D50 D24,5X8
HL-000.233	2	Stk	SCHEIBE TB-SCHR. GUMMIMATTE
HM-000.207	1	Stk	LAGERBOLZEN D25X165
HZ-000.588	2	Stk	SICHERUNGSMUTTER M16
HZ-000.589	1	Stk	SICHERUNGSMUTTER M24
HZ-000.611	1	Stk	SICHERUNGSMUTTER M10
HZ-000.855	1	Stk	ROLLE D32
HZ-000.984	2	Stk	SCHEIBE GRAPHIT
HZ-001.081	2	Stk	TORBANDSCHRAUBE M16

Baugruppe	Menge	Einheit	Bezeichnung
HB-000.173	1	Stk	Flügel
HB-000.175	1	Stk	Gelenkbolzen

Hauer Metall-Technik GmbH

Flügel-Multischieber Ersatzteile

3125 Statzendorf, Werkstraße 6a
Tel. +43 0 2786 93080, Fax: DW777
office@hauer-metall-technik.at
www.hauer-metall-technik.at

Type / Breite: FM-1600
Anbauvariante: Universal
Zeichnungsansicht: Aufnahme/Gerätedreieck Kat. Komunal

Aufnahme Kat. Kommunal höhenverstll. = HB-000.649

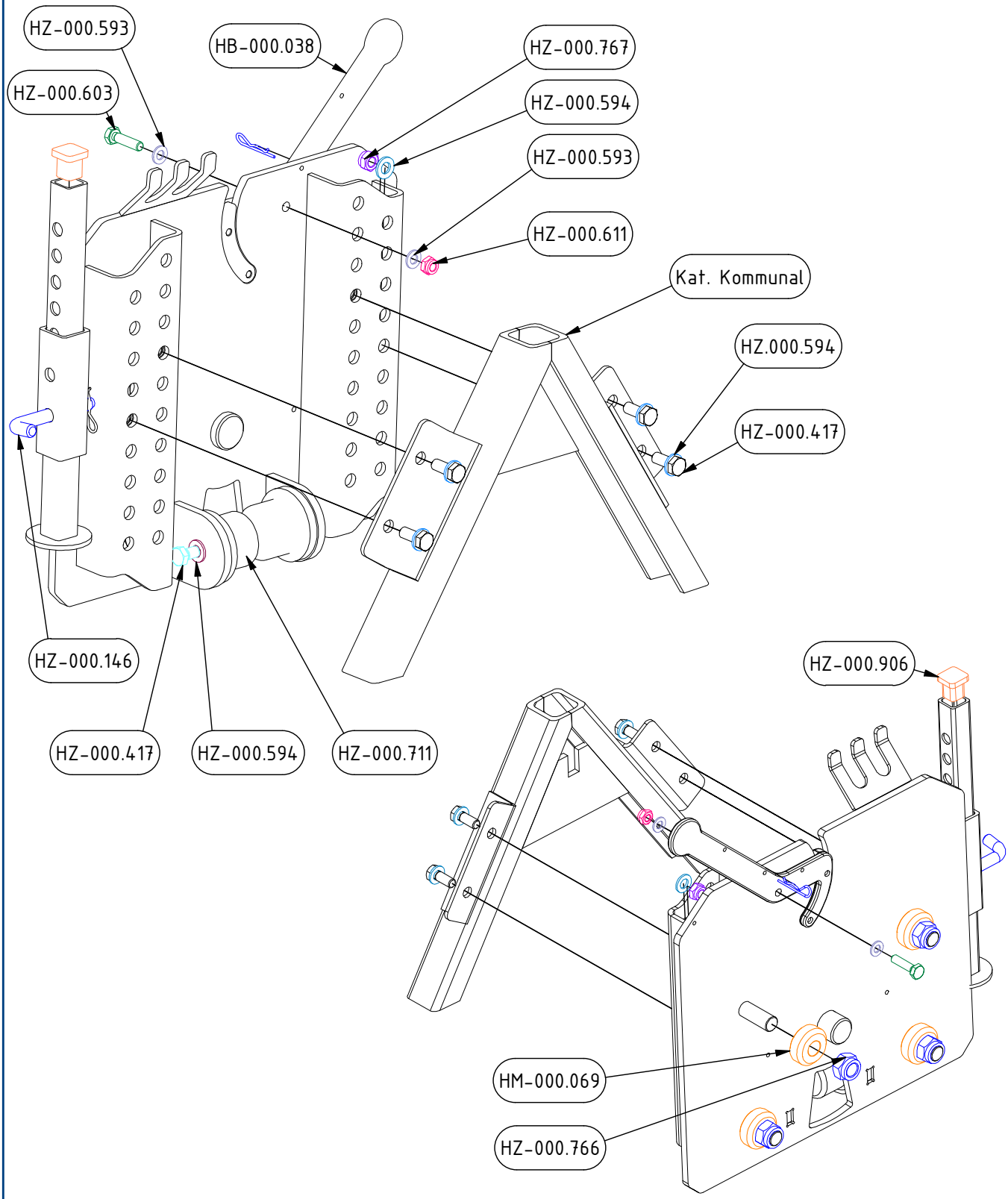

©Hauer-Metall-Technik GmbH, 3125 Statzendorf, Werkstraße 6a, 20.06.2022
Technische Änderungen sowie Änderungen in Form, Farbe, und oder Gewicht bleiben im Rahmen des Zumutbaren vorbehalten

Type / Breite: FM-1600
Anbauvariante: Kat. Kommunal
Zeichnungsansicht: Aufnahme/ Gerätedreick Kat. Kommunal

Flügel-Multischieber 1600 *Ersatzteile*

Hauer Metall-Technik GmbH

Aufnahme/Kat. Kommunal

Artikelnummer	Menge	Einheit	Bezeichnung
HM-000.069	4	Stk	SCHEIBE DREHPLATTE MINI
HZ-000.131	2	Stk	FEDERSTECKER
HZ-000.146	1	Stk	ABSTECKBOLZEN
HZ-000.593	2	Stk	SCHEIBE M10
HZ-000.594	10	Stk	SCHEIBE M12
HZ-000.767	4	Stk	SICHERUNGSMUTTERN M12
HZ-000.603	1	Stk	SECHSKANTSCHRAUBE M10
HZ-000.611	1	Stk	SICHERUNGSMUTTER M10
HZ-000.711	2	Stk	GUMMI-METALL-PUFFER
HZ-000.766	4	Stk	SICHERUNGSMUTTER M20
HZ-000.906	1	Stk	ENDKAPPE
HZ-000.417	6	Stk	SECHSKANTSCHRAUBE M12

Baugruppe	Menge	Einheit	Bezeichnung
HB-000.209	1	Stk	Abstellstütze kleiner Höhenausgleich
HB-000.649	1	Stk	Kat. Kommunal höhenverstellbar
HB-000.038	1	Stk	Verriegelung Pendelausgleich MINI

Hauer Metall-Technik GmbH

Flügel-Multischieber Ersatzteile

3125 Statzendorf, Werkstraße 6a
Tel. +43 0 2786 93080, Fax: DW777
office@hauer-metall-technik.at
www.hauer-metall-technik.at

Type / Breite:	**FM-1600**
Anbauvariante:	**Universal**
Zeichnungsansicht:	**Baugruppen-Bauteile/Gewebematte+Zusatzausstattung**

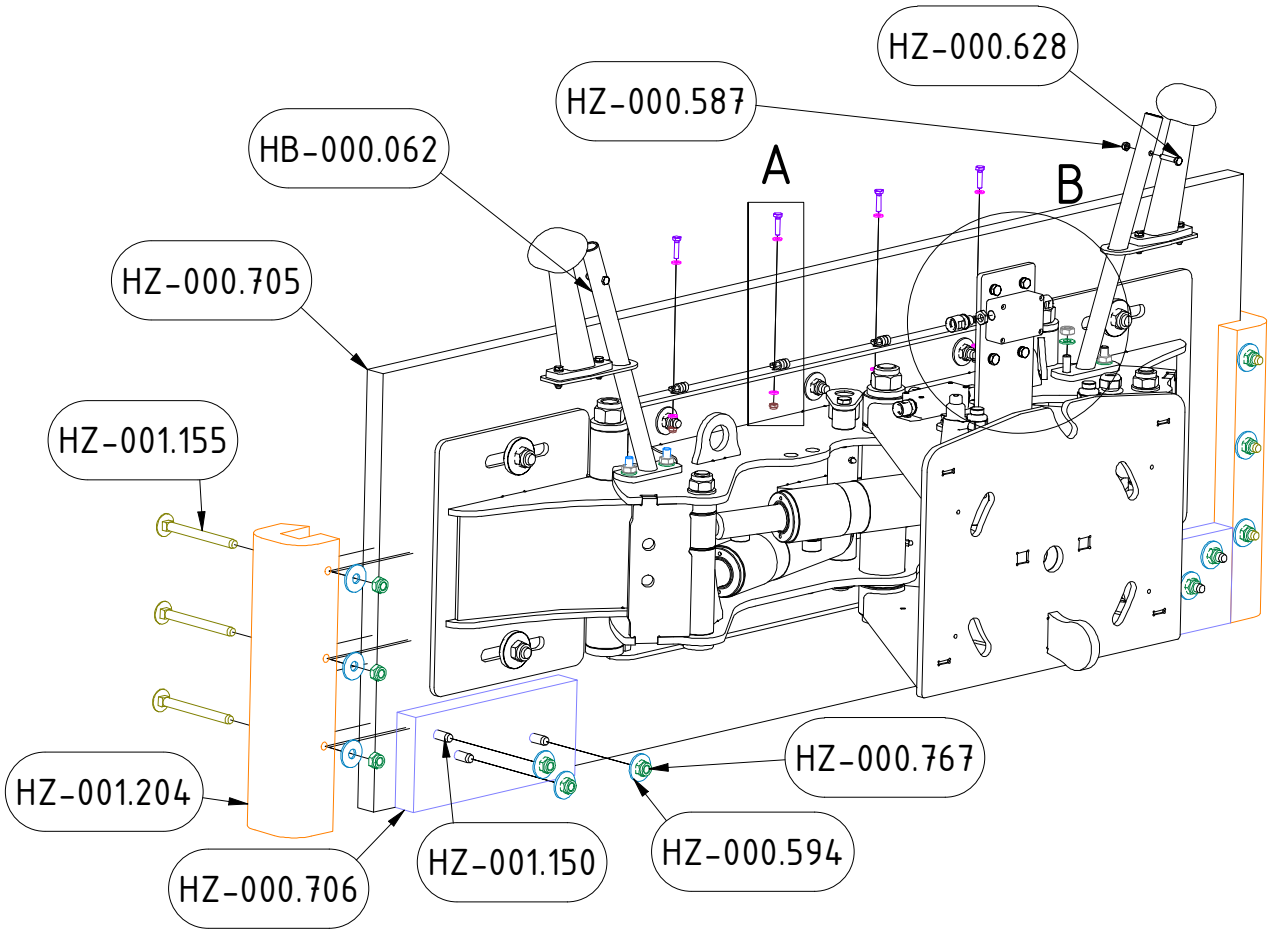

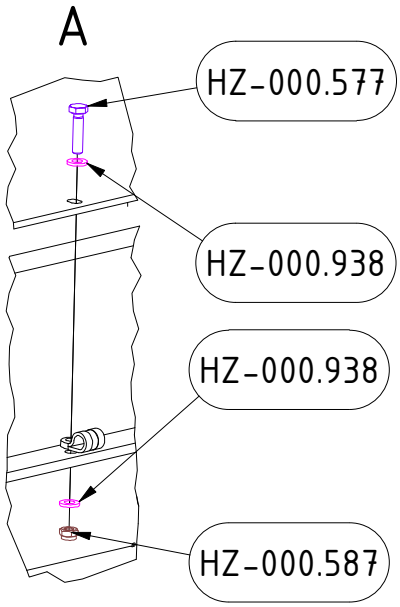

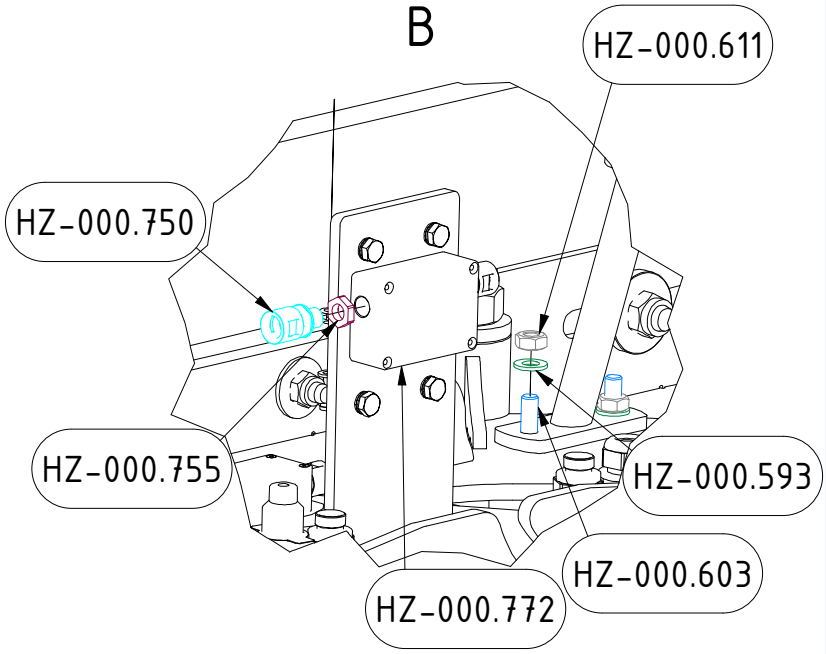

©Hauer-Metall-Technik GmbH, 3125 Statzendorf, Werkstraße 6a, 20.06.2022
Technische Änderungen sowie Änderungen in Form, Farbe, und oder Gewicht bleiben im Rahmen des Zumutbaren vorbehalten

Type / Breite: FM-1600
Anbauvariante: Universal
Zeichnungsansicht: Baugruppen-Bauteile/Gewebematte+Zusatzausstattung

Flügel-Multischieber 1600 *Ersatzteile*

Hauer Metall-Technik GmbH

Baugruppen-Bauteile/Gewebematte+Zusatzausstattung

Artikelnummer	Menge	Einheit	Bezeichnung
HL-000.351	1	Stk	METALL-SCHNEEBLENDE
HZ-000.577	4	Stk	SECHSKANTSCHRAUBE M6
HZ-000.587	2	Stk	SICHERUNGSMUTTER M6
HZ-000.587	4	Stk	SICHERUNGSMUTTER M6
HZ-000.593	4	Stk	SCHEIBE M10
HZ-000.594	12	Stk	SCHEIBE M12
HZ-000.603	4	Stk	SECHSKANTSCHRAUBE M10
HZ-000.611	4	Stk	SICHERUNGSMUTTER M10
HZ-000.628	2	Stk	SECHSKANTSCHRAUBE M6
HZ-000.705	1	Stk	GEWEBEGUMMI 1600
HZ-000.706	2	Stk	KÜPER SV
HZ-000.750	2	Stk	SCHNELLVERSCHRAUBUNG
HZ-000.755	2	Stk	GEGENMUTTER
HZ-000.767	12	Stk	SICHERUNGSMUTTERN M12
HZ-000.772	1	Stk	GEHÄUSE DOSE
HZ-000.938	8	Stk	SCHEIBE M06
HZ-001.150	6	Stk	TORBANDSCHRAUBE M12
HZ-001.155	6	Stk	TORBANDSCHRAUBE M12
HZ-001.204	1	Stk	KÜPER RAW 400/30/S/LI
HZ-001.205	1	Stk	KÜPER RAW 400/30/S/RE

Baugruppe	Menge	Einheit	Bezeichnung
HB-000.062	2	Stk	Fahnenstange

Hauer Metall-Technik GmbH

Flügel-Multischieber Ersatzteile

3125 Statzendorf, Werkstraße 6a
Tel. +43 0 2786 93080, Fax: DW777
office@hauer-metall-technik.at
www.hauer-metall-technik.at

Type / Breite:	**FM-1600**
Anbauvariante:	**Universal**
Zeichnungsansicht:	**Baugruppen-Bauteile/Grundträger FM-1600**

Grundträger FM-1600 = HB-000.124

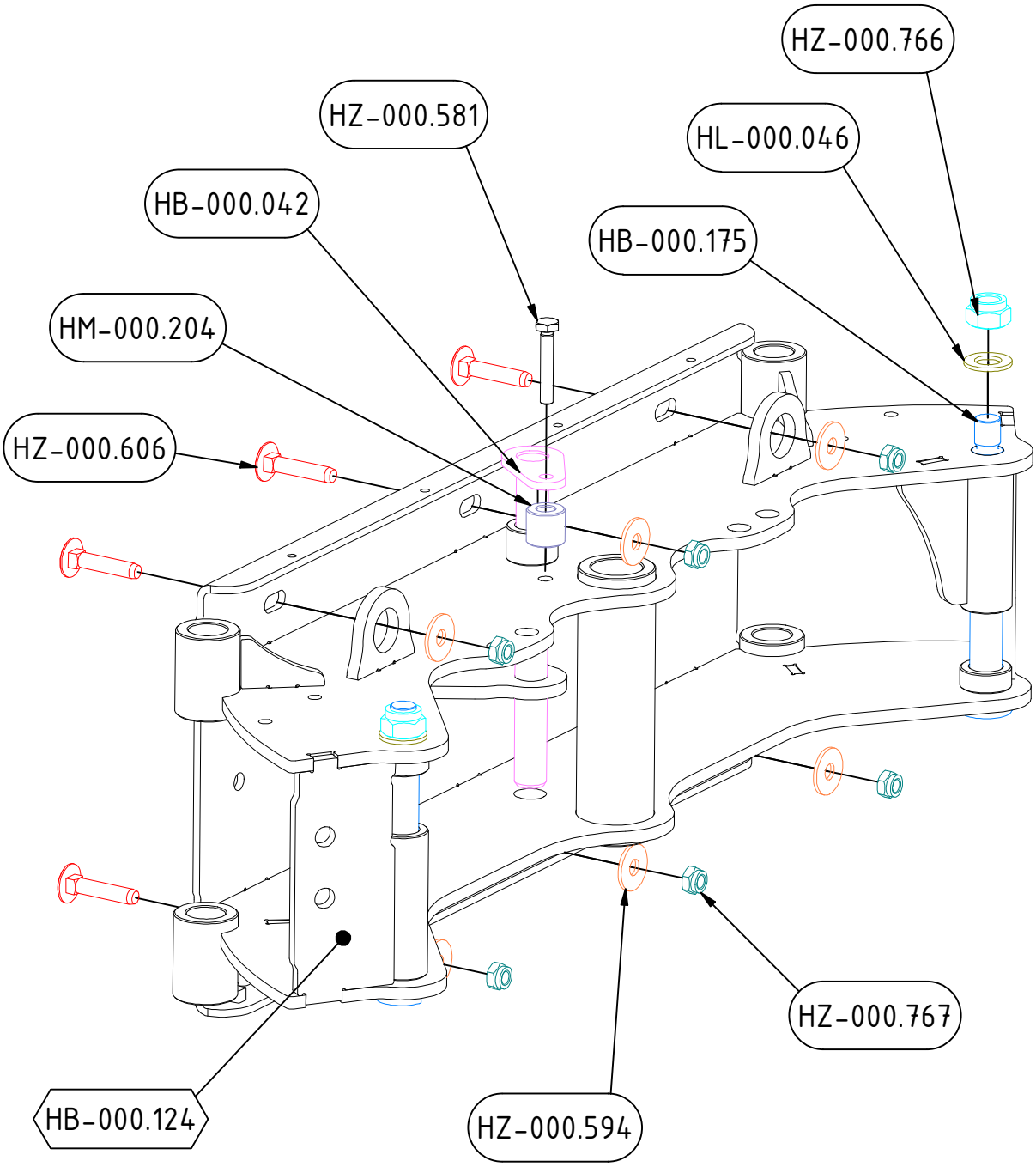

©Hauer-Metall-Technik GmbH, 3125 Statzendorf, Werkstraße 6a, 20.06.2022
Technische Änderungen sowie Änderungen in Form, Farbe, und oder Gewicht bleiben im Rahmen des Zumutbaren vorbehalten

Type / Breite: **FM-1600**
Anbauvariante: **Universal**
Zeichnungsansicht: **Baugruppen-Bauteile/Grundträger FM-1600**

Flügel-Multischieber 1600 *Ersatzteile*

Hauer Metall-Technik GmbH

Baugruppen-Bauteile/Grundträger FM-1600

Artikelnummer	Menge	Einheit	Bezeichnung
HL-000.046	2	Stk	SCHEIBE D50 D24,5X8
HM-000.204	1	Stk	DISTANZROLLE D30
HZ-000.581	1	Stk	SECHSKANTSCHRAUBE M10
HZ-000.594	6	Stk	SCHEIBE M12
HZ-000.606	6	Stk	TORBANDSCHRAUBE M12
HZ-000.766	2	Stk	SICHERUNGSMUTTER M20
HZ-000.767	6	Stk	SICHERUNGSMUTTERN M12

Baugruppe	Menge	Einheit	Bezeichnung
HB-000.042	1	Stk	Bolzen mit Verdrehsicherungsplatte
HB-000.124	1	Stk	Grundträger
HB-000.175	2	Stk	Gelenkbolzen

Hauer Metall-Technik GmbH

Flügel-Multischieber Ersatzteile

3125 Statzendorf, Werkstraße 6a
Tel. +43 0 2786 93080, Fax: DW777
office@hauer-metall-technik.at
www.hauer-metall-technik.at

Type / Breite: FM-1600
Anbauvariante: Universal
Zeichnungsansicht: Baugruppen-Bauteile/Laufrad+Halterung Links

Laufrad+Halterung Links = HB-000.170

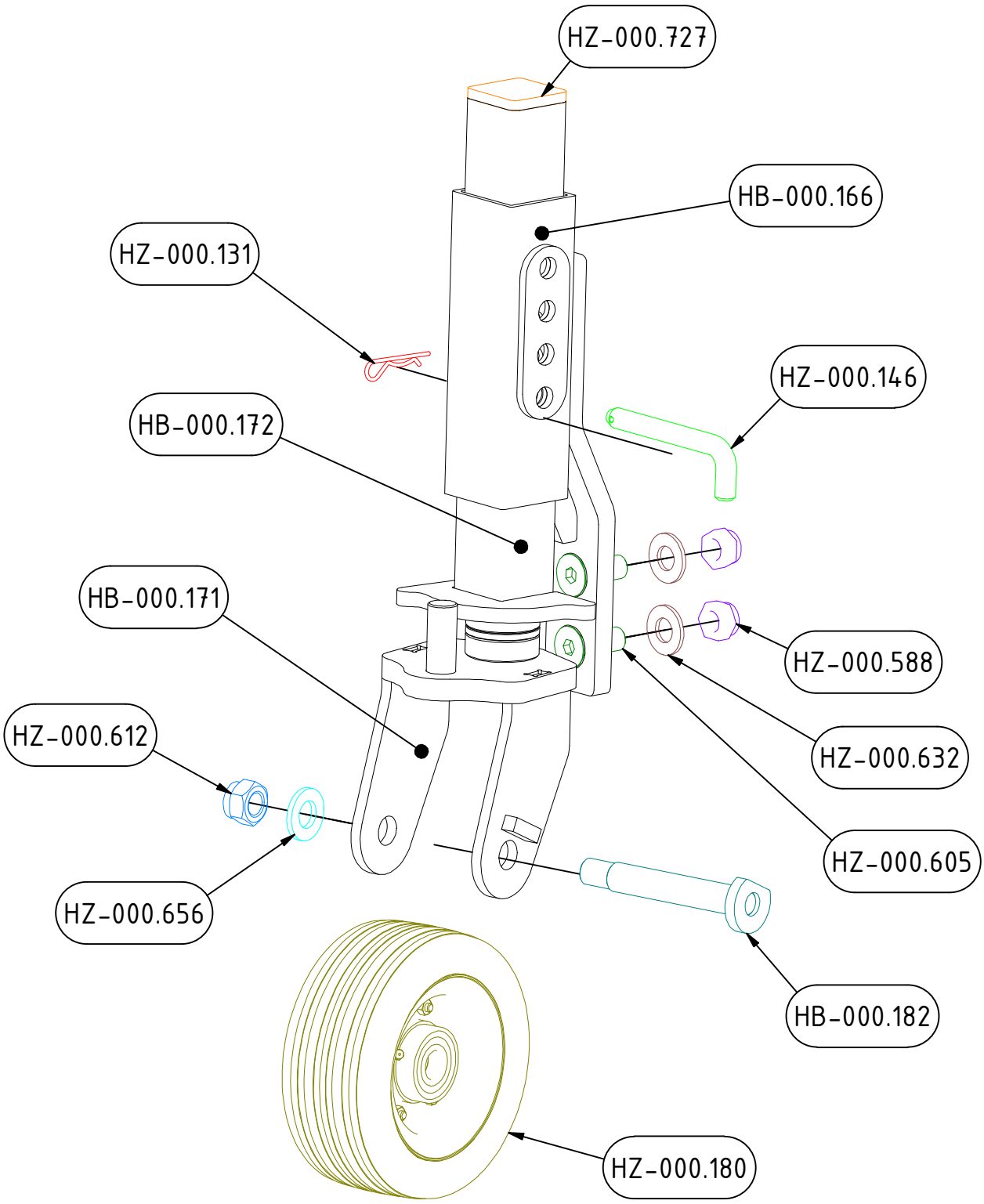

©Hauer-Metall-Technik GmbH, 3125 Statzendorf, Werkstraße 6a, 20.06.2022
Technische Änderungen sowie Änderungen in Form, Farbe, und oder Gewicht bleiben im Rahmen des Zumutbaren vorbehalten

Type / Breite: **FM-1600**
Anbauvariante: **Universal**
Zeichnungsansicht: **Baugruppen-Bauteile/Laufrad+Halterung Links**

Flügel-Multischieber 1600 *Ersatzteile*

Hauer Metall-Technik GmbH

Baugruppen-Bauteile/Laufrad+Halterung Links

Artikelnummer	Menge	Einheit	Bezeichnung
HZ-000.131	1	Stk	FEDERSTECKER
HZ-000.146	1	Stk	ABSTECKBOLZEN
HZ-000.180	1	Stk	LAUFRAD
HZ-000.588	2	Stk	SICHERUNGSMUTTER M16
HZ-000.605	2	Stk	SENKSCHRAUBE M16
HZ-000.612	1	Stk	SICHERUNGSMUTTER M18
HZ-000.632	2	Stk	SCHEIBE M16 DIN134
HZ-000.656	1	Stk	SCHEIBE M18 DIN134
HZ-000.727	1	Stk	ENDKAPPE

Baugruppe	Menge	Einheit	Bezeichnung
HB-000.166	1	Stk	Laufrad-Halterung
HB-000.170	1	Stk	Laufrad links von FM-1600 - FM-2200 mit Halterung
HB-000.171	1	Stk	Laufrad Gabel
HB-000.172	1	Stk	Laufrad Führungsrohr
HB-000.182	1	Stk	Radlagerbolzen Laufrad

Hauer Metall-Technik GmbH

Flügel-Multischieber Ersatzteile

3125 Statzendorf, Werkstraße 6a
Tel. +43 0 2786 93080, Fax: DW777
office@hauer-metall-technik.at
www.hauer-metall-technik.at

Type / Breite: FM-1600
Anbauvariante: Universal
Zeichnungsansicht: Baugruppen-Bauteile/Laufrad+Halterung Rechts

Laufrad+Halterung Rechts = HB-000.169

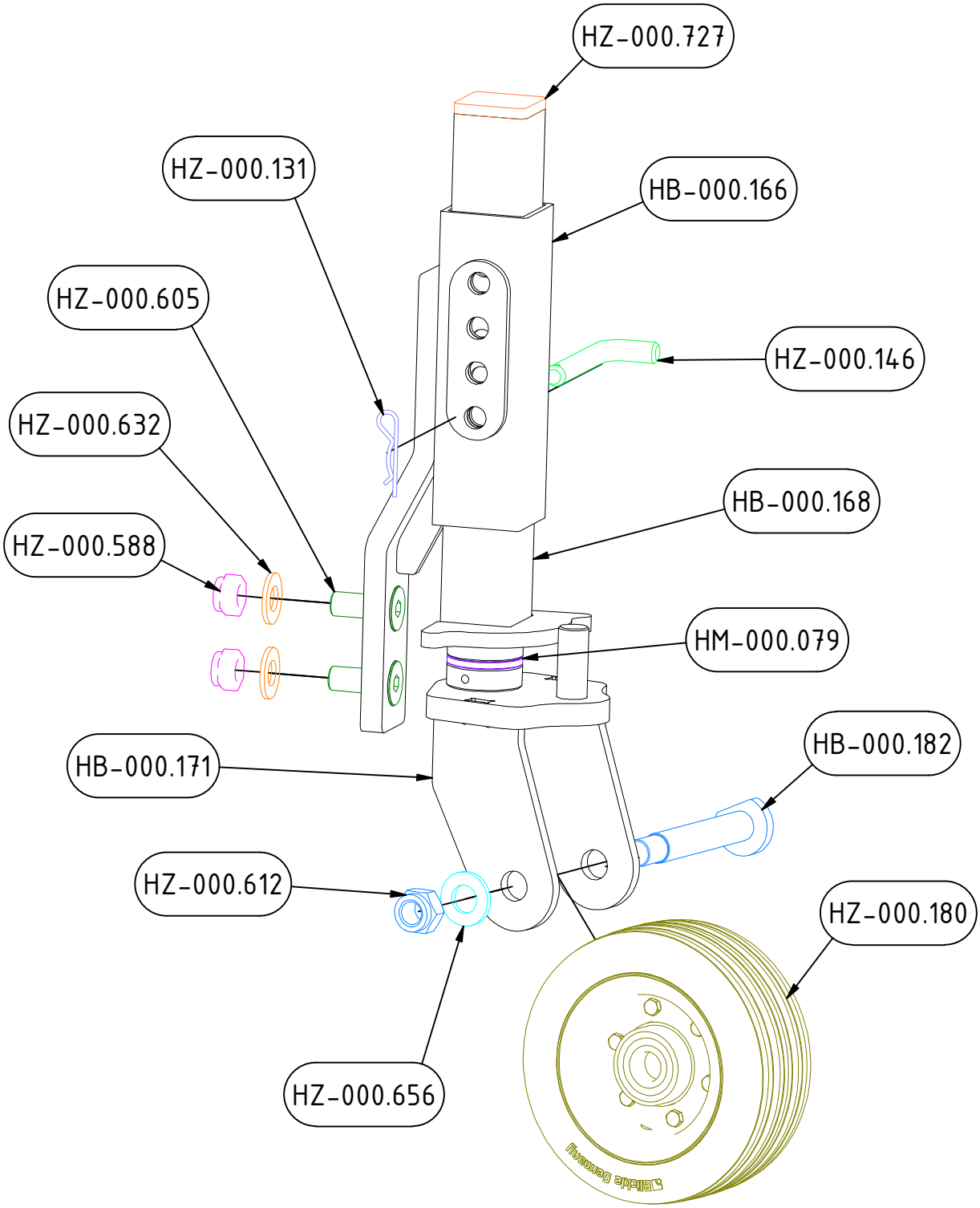

©Hauer-Metall-Technik GmbH, 3125 Statzendorf, Werkstraße 6a, 20.06.2022
Technische Änderungen sowie Änderungen in Form, Farbe, und oder Gewicht bleiben im Rahmen des Zumutbaren vorbehalten

Type / Breite: FM-1600
Anbauvariante: Universal
Zeichnungsansicht: Baugruppen-Bauteile/Laufrad+Halterung Rechts

Flügel-Multischieber 1600 *Ersatzteile*

Baugruppen-Bauteile/Laufrad+Halterung Rechts

Artikelnummer	Menge	Einheit	Bezeichnung
HM-000.079	1	Stk	DISTANZSCHEIBE KUNSTSTOFF
HZ-000.131	1	Stk	FEDERSTECKER
HZ-000.146	1	Stk	ABSTECKBOLZEN
HZ-000.180	1	Stk	LAUFRAD
HZ-000.588	2	Stk	SICHERUNGSMUTTER M16
HZ-000.605	2	Stk	SENKSCHRAUBE M16
HZ-000.632	2	Stk	SCHEIBE M16 DIN134
HZ-000.656	1	Stk	SCHEIBE M18 DIN134
HZ-000.727	1	Stk	ENDKAPPE
HZ-000.612	1	Stk	SICHERUNGSMUTTER M18

Baugruppe	Menge	Einheit	Bezeichnung
HB-000.166	1	Stk	Laufrad-Halterung
HB-000.168	1	Stk	Laufrad führungsrohr rechts
HB-000.169	1	Stk	Laufrad rechts mit Halterung
HB-000.171	1	Stk	Laufrad Gabel
HB-000.182	1	Stk	Radlagerbolzen Laufrad

Hauer Metall-Technik GmbH

Flügel-Multischieber Ersatzteile

3125 Statzendorf, Werkstraße 6a
Tel. +43 0 2786 93080, Fax: DW777
office@hauer-metall-technik.at
www.hauer-metall-technik.at

Type / Breite:	**FM-1600**
Anbauvariante:	**Universal**
Zeichnungsansicht:	**Elektrik/Kabel Übersicht**

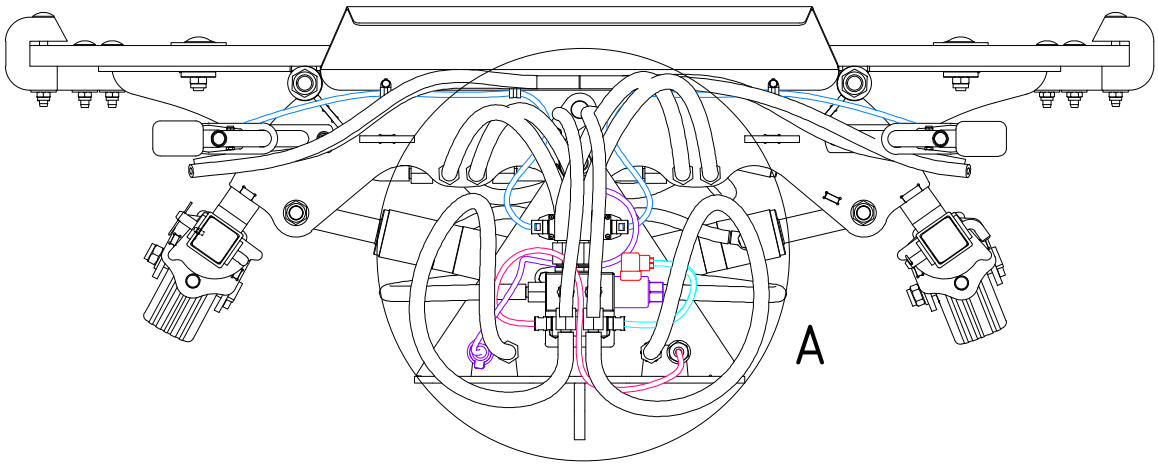

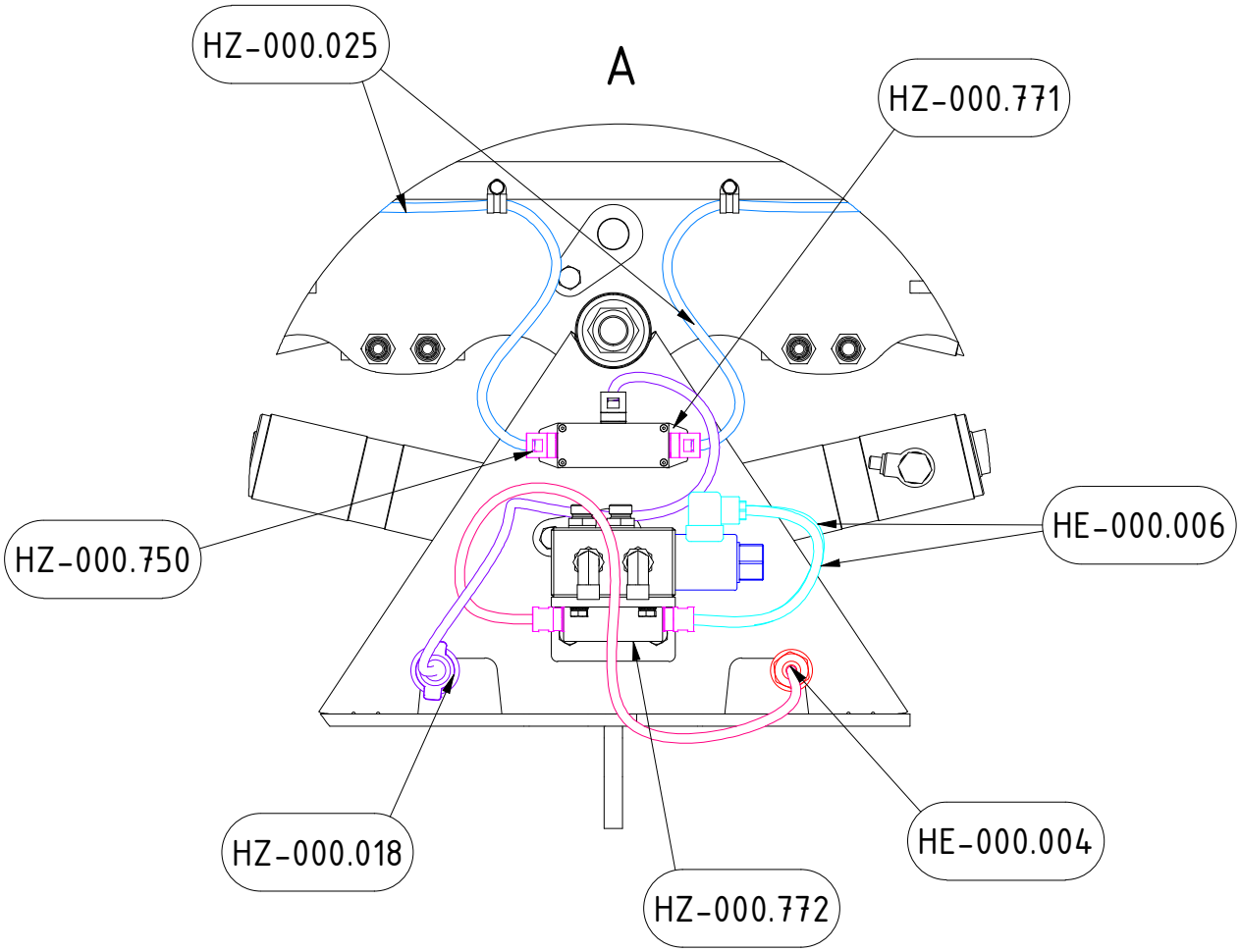

©Hauer-Metall-Technik GmbH, 3125 Statzendorf, Werkstraße 6a, 20.06.2022
Technische Änderungen sowie Änderungen in Form, Farbe, und oder Gewicht bleiben im Rahmen des Zumutbaren vorbehalten

Type / Breite: **FM-1600**
Anbauvariante: **Universal**
Zeichnungsansicht: **Elektrik / Kabel Übersicht**

Flügel-Multischieber 1600 *Ersatzteile*

Hauer Metall-Technik GmbH

Elektrik/Kabel Übersicht

Artikelnummer	Menge	Einheit	Bezeichnung
HE-000.004	1	Stk	Kabelsatz mit 3-Poligen Stecker
HE-000.006	2	Stk	Kabelsatz Magnetventilstecker
HZ-000.018	1	Stk	KABELSATZ LICHT
HZ-000.025	0,5	m	KABEL FLACH
HZ-000.025	0,5	m	KABEL FLACH
HZ-000.772	1	Stk	GEHÄUSE DOSE
HZ-000.750	5	Stk	SCHNELLVERSCHRAUBUNG
HZ-000.771	1	Stk	GEHÄUSE DOSE

Baugruppe	Menge	Einheit	Bezeichnung

Hauer Metall-Technik GmbH

Flügel-Multischieber Ersatzteile

3125 Statzendorf, Werkstraße 6a
Tel. +43 0 2786 93080, Fax: DW777
office@hauer-metall-technik.at
www.hauer-metall-technik.at

Type / Breite:	**FM-1600**
Anbauvariante:	**Universal**
Zeichnungsansicht:	**Elektrik/Signalleuchte Li+Re**

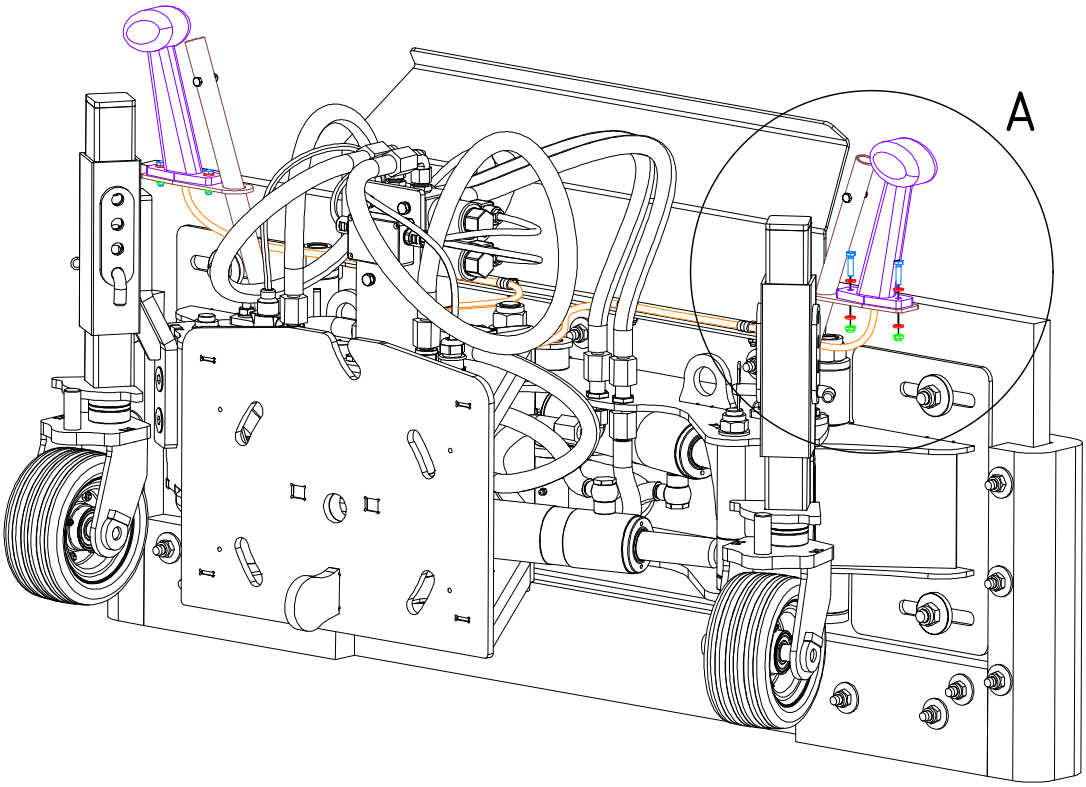

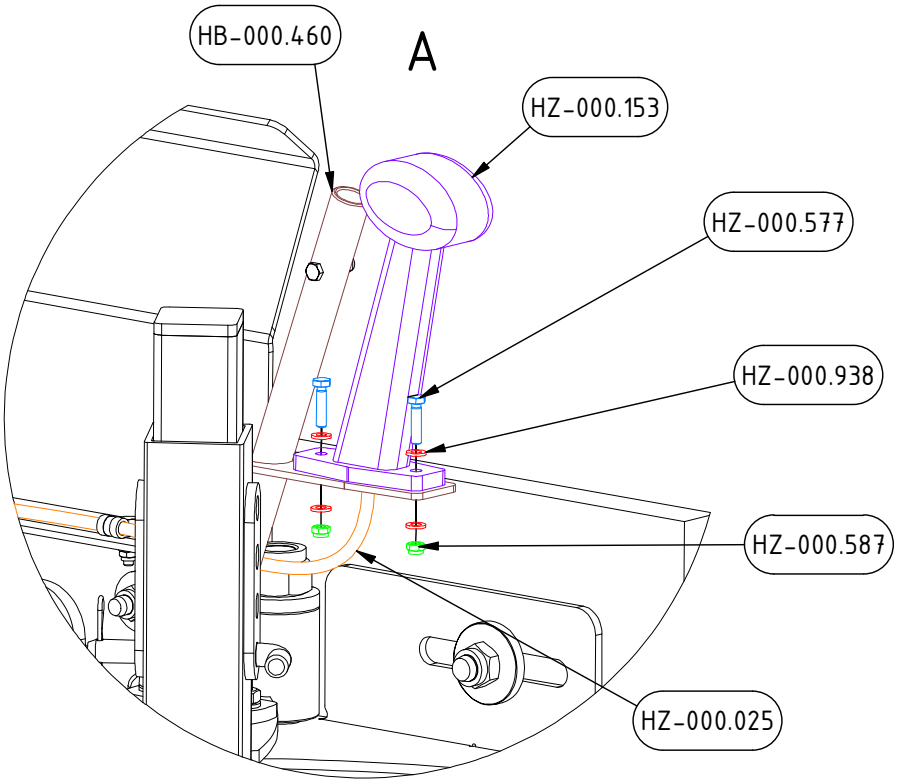

©Hauer-Metall-Technik GmbH, 3125 Statzendorf, Werkstraße 6a, 20.06.2022
Technische Änderungen sowie Änderungen in Form, Farbe, und oder Gewicht bleiben im Rahmen des Zumutbaren vorbehalten

Type / Breite: FM-1600
Anbauvariante: Universal
Zeichnungsansicht: Elektrik/Signalleuchte Li+Re

Flügel-Multischieber 1600 *Ersatzteile*

Hauer Metall-Technik GmbH

Elektrik/Signalleuchte Li+Re

Artikelnummer	Menge	Einheit	Bezeichnung
HZ-000.025	0,5	m	KABEL FLACH
HZ-000.153	2	Stk	LED LEUCHTE
HZ-000.577	4	Stk	SECHSKANTSCHRAUBE M6
HZ-000.587	4	Stk	SICHERUNGSMUTTER M6
HZ-000.938	8	Stk	SCHEIBE M06

Baugruppe	Menge	Einheit	Bezeichnung
HB-000.460	1	Stk	Fahnenstange

Hauer Metall-Technik GmbH

3125 Statzendorf, Werkstraße 6a
Tel. +43 0 2786 93080, Fax: DW777
office@hauer-metall-technik.at
www.hauer-metall-technik.at

Flügel-Multischieber Ersatzteile

Type / Breite: FM-1600
Anbauvariante: Universal
Zeichnungsansicht: Elektrik/2x E-Taster Nachrüstsatz für den Kreuzhebel

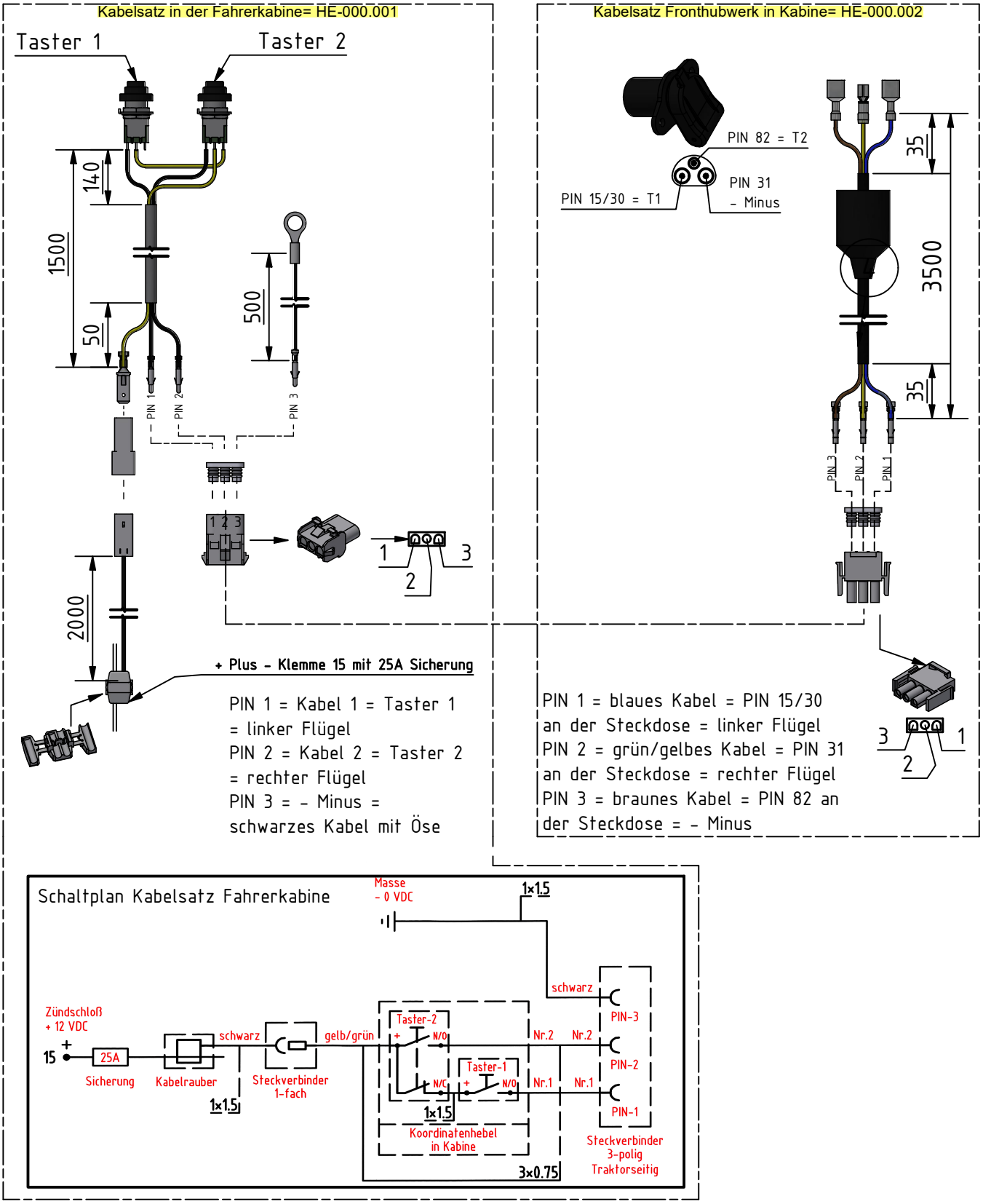

©Hauer-Metall-Technik GmbH, 3125 Statzendorf, Werkstraße 6a, 20.06.2022
Technische Änderungen sowie Änderungen in Form, Farbe, und oder Gewicht bleiben im Rahmen des Zumutbaren vorbehalten

Type / Breite: FM-1600
Anbauvariante: Universal
Zeichnungsansicht: Elektrik/2x E-Taster Nachrüstsatz für den Kreuzhebel

Flügel-Multischieber 1600 *Ersatzteile*

Hauer Metall-Technik GmbH

Elektrik/2x E-Taster Nachrüstsatz für den Kreuzhebel

Artikelnummer	Menge	Einheit	Bezeichnung
HE-000.001	1	Stk	Kabelsatz E-Taster Fahrerkabine
HE-000.002	1	Stk	Kabelsatz Fronthubwerk in Kabine

Baugruppe	Menge	Einheit	Bezeichnung

Hauer Metall-Technik GmbH

Flügel-Multischieber Ersatzteile

3125 Statzendorf, Werkstraße 6a
Tel. +43 0 2786 93080, Fax: DW777
office@hauer-metall-technik.at
www.hauer-metall-technik.at

Type / Breite:	**FM-1600**
Anbauvariante:	**Universal**
Zeichnungsansicht:	**Hydraulik/div. hydraulik Anbauten**

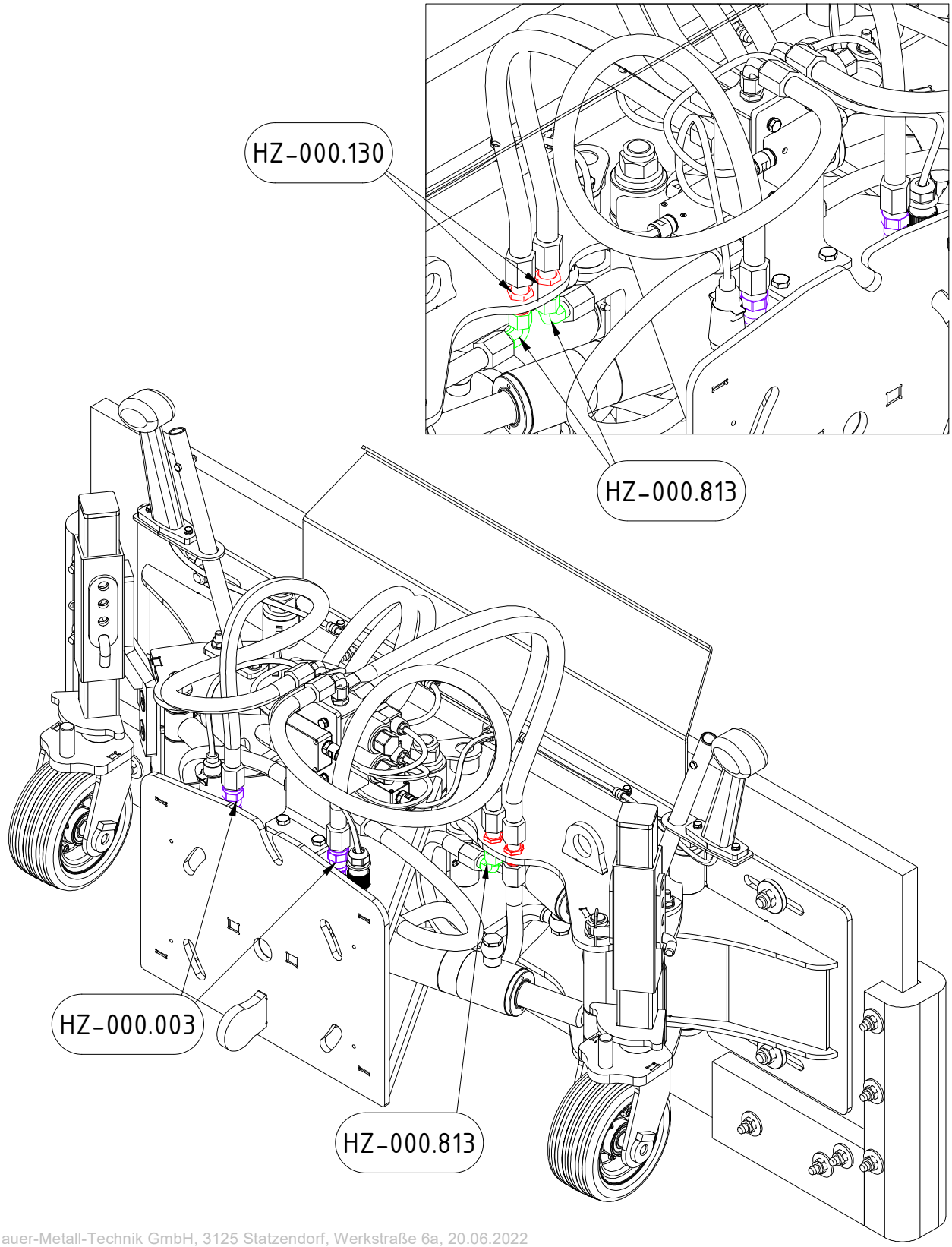

©Hauer-Metall-Technik GmbH, 3125 Statzendorf, Werkstraße 6a, 20.06.2022
Technische Änderungen sowie Änderungen in Form, Farbe, und oder Gewicht bleiben im Rahmen des Zumutbaren vorbehalten

Type / Breite: **FM-1600**
Anbauvariante: **Universal**
Zeichnungsansicht: **Hydraulik/div. hydraulik Anbauten**

Flügel-Multischieber 1600 *Ersatzteile*

Hauer Metall-Technik GmbH

Hydraulik/div. hydraulik Anbauten

Artikelnummer	Menge	Einheit	Bezeichnung
HZ-000.003	2	Stk	KUPPLUNGSSTECKER
HZ-000.130	4	Stk	SCHOTTVERSCHRAUBUNG
HZ-000.813	3	Stk	VERBINDUNGSVERSCHRAUBUNG

Baugruppe	Menge	Einheit	Bezeichnung

Hauer Metall-Technik GmbH

Flügel-Multischieber Ersatzteile

3125 Statzendorf, Werkstraße 6a
Tel. +43 0 2786 93080, Fax: DW777
office@hauer-metall-technik.at
www.hauer-metall-technik.at

Type / Breite: FM-1600
Anbauvariante: Universal
Zeichnungsansicht: Hydraulik/Hydraulikschläuche Übersicht

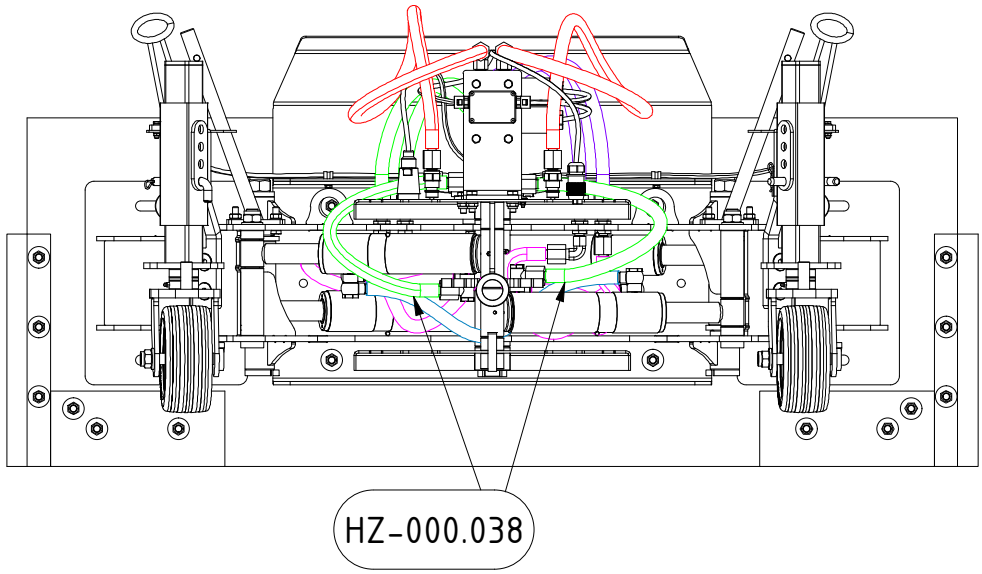

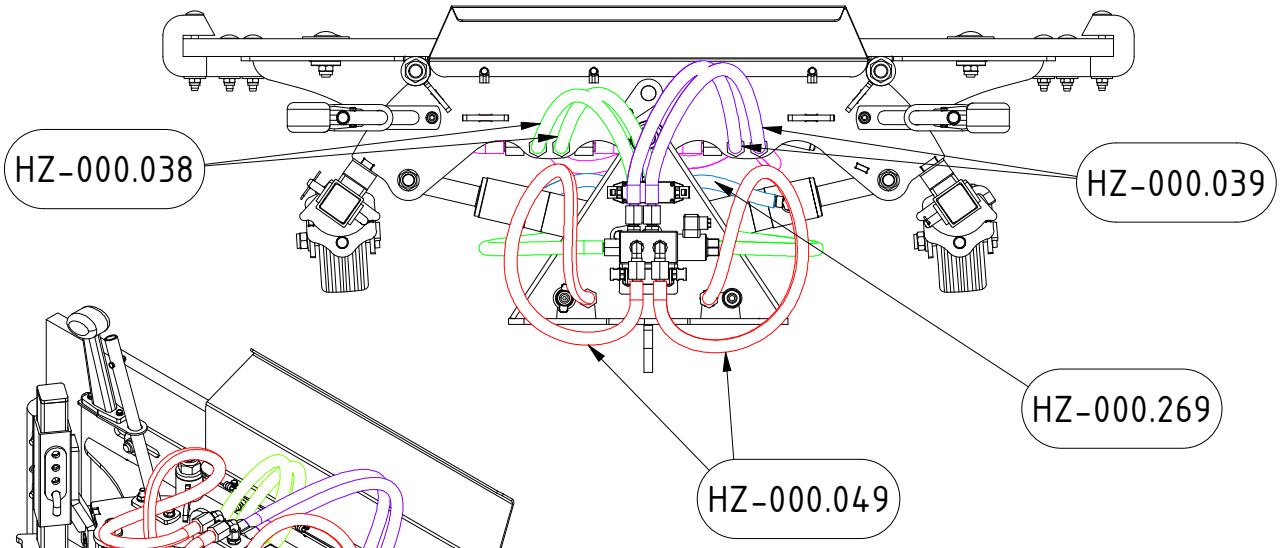

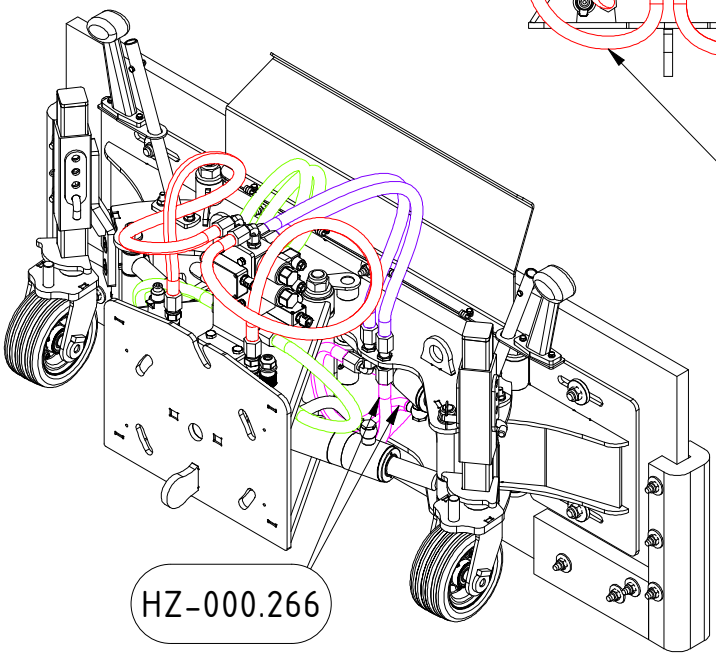

©Hauer-Metall-Technik GmbH, 3125 Statzendorf, Werkstraße 6a, 20.06.2022
Technische Änderungen sowie Änderungen in Form, Farbe, und oder Gewicht bleiben im Rahmen des Zumutbaren vorbehalten

Type / Breite: **FM-1600**
Anbauvariante: **Universal**
Zeichnungsansicht: **Hydraulik/Hydraulikschläuche Übersicht**

Flügel-Multischieber 1600 *Ersatzteile*

Hauer Metall-Technik GmbH

Hydraulik/Hydraulikschläuche Übersicht

Artikelnummer	Menge	Einheit	Bezeichnung
HZ-000.038	4	Stk	HYDRAULIKSCHLAUCH
HZ-000.039	2	Stk	HYDRAULIKSCHLAUCH
HZ-000.049	2	Stk	HYDRAULIKSCHLAUCH
HZ-000.266	4	Stk	HYDRAULIKSCHLAUCH
HZ-000.269	1	Stk	HYDRAULIKSCHLAUCH

Baugruppe	Menge	Einheit	Bezeichnung

Hauer Metall-Technik GmbH

Flügel-Multischieber Ersatzteile

3125 Statzendorf, Werkstraße 6a
Tel. +43 0 2786 93080, Fax: DW777
office@hauer-metall-technik.at
www.hauer-metall-technik.at

Type / Breite: FM-1600
Anbauvariante: Universal
Zeichnungsansicht: Hydraulik/Hydraulikventil 10155

Hydraulikventil 10155 = HZ-000.681

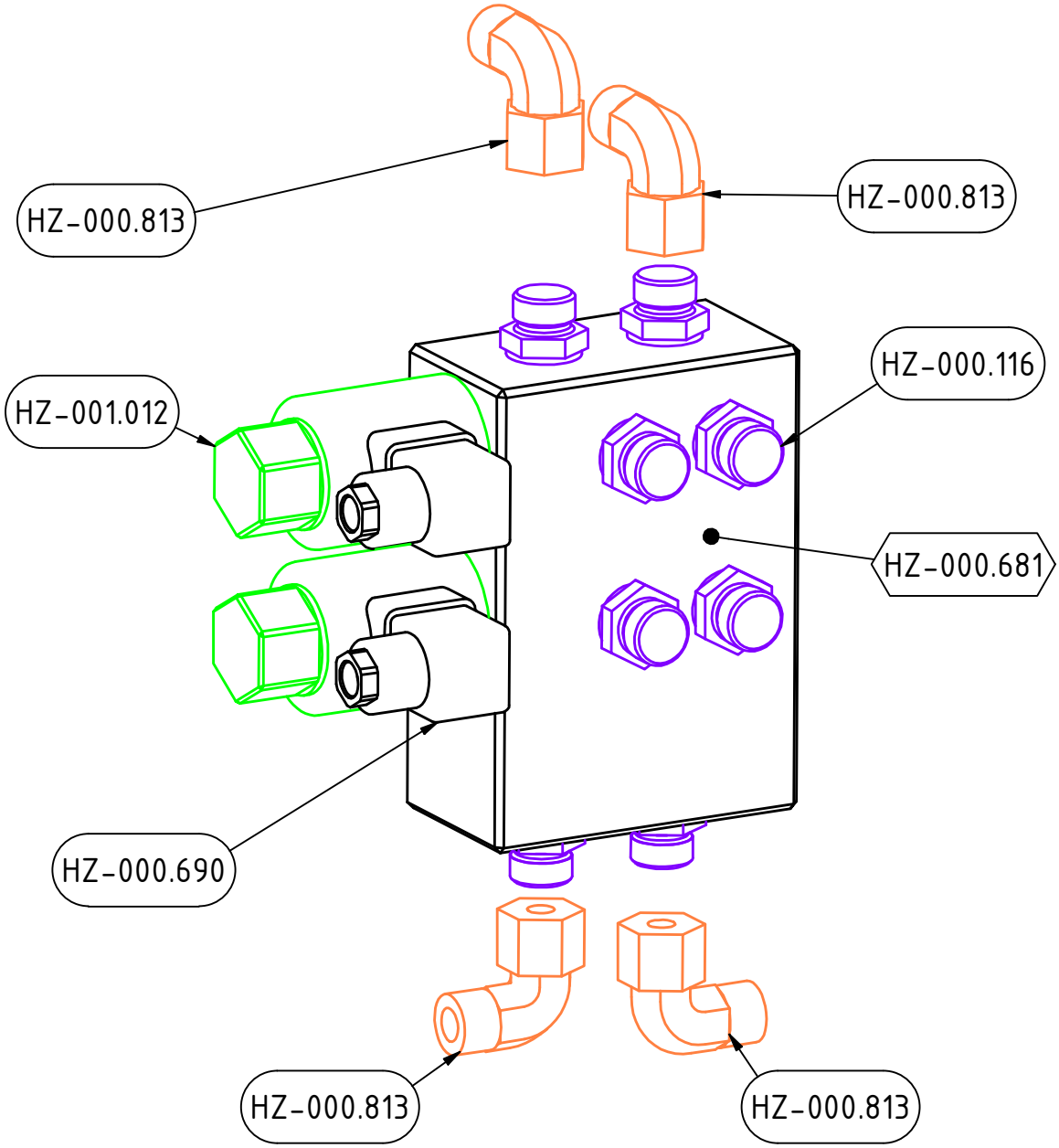

©Hauer-Metall-Technik GmbH, 3125 Statzendorf, Werkstraße 6a, 20.06.2022
Technische Änderungen sowie Änderungen in Form, Farbe, und oder Gewicht bleiben im Rahmen des Zumutbaren vorbehalten

Type / Breite: **FM-1600**
Anbauvariante: **Universal**
Zeichnungsansicht: **Hydraulik/Hydraulikventil 10155**

Flügel-Multischieber 1600 *Ersatzteile*

Hauer Metall-Technik GmbH

Hydraulik/Hydraulikventil 10155

Artikelnummer	Menge	Einheit	Bezeichnung
HZ-000.116	8	Stk	EINSCHRAUBVERSCHRAUBUNG
HZ-000.681	1	Stk	WEGEVENTIL 8/3
HZ-001.012	2	Stk	MAGNETSPULE
HZ-000.690	1	Stk	MAGNETVENTILSTECKER
HZ-000.813	4	Stk	VERBINDUNGSVERSCHRAUBUNG

Baugruppe	Menge	Einheit	Bezeichnung

Hauer Metall-Technik GmbH

Flügel-Multischieber Ersatzteile

3125 Statzendorf, Werkstraße 6a
Tel. +43 0 2786 93080, Fax: DW777
office@hauer-metall-technik.at
www.hauer-metall-technik.at

Type / Breite:	**FM-1600**
Anbauvariante:	**Universal**
Zeichnungsansicht:	**Hydraulik/Hydraulikzylinder Flügel Re+Li**

Hydraulikzylinder Flügel Re+Li= HZ-000.007

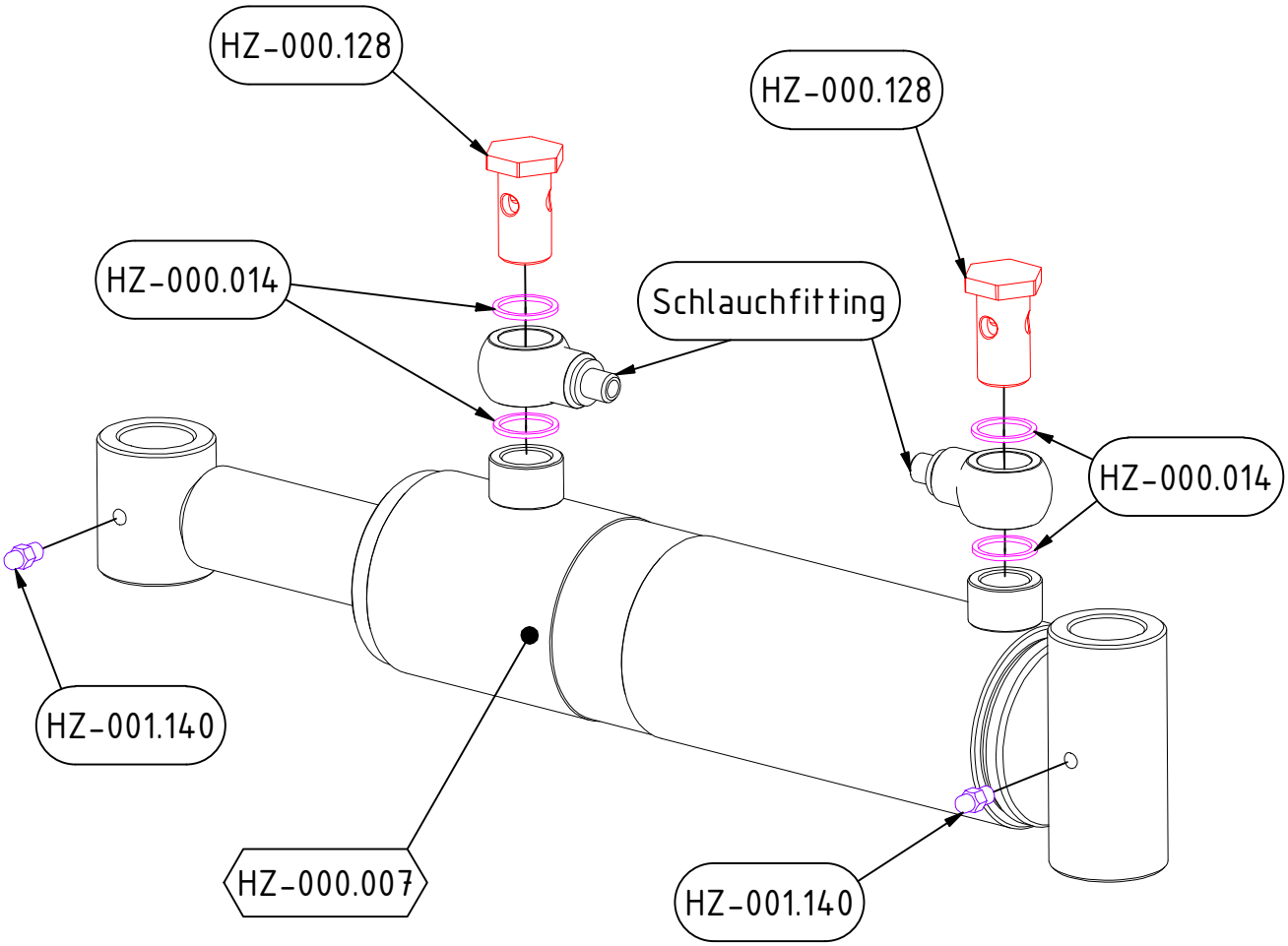

©Hauer-Metall-Technik GmbH, 3125 Statzendorf, Werkstraße 6a, 20.06.2022
Technische Änderungen sowie Änderungen in Form, Farbe, und oder Gewicht bleiben im Rahmen des Zumutbaren vorbehalten

Type / Breite: **FM-1600**
Anbauvariante: **Universal**
Zeichnungsansicht: **Hydraulik/Hydraulikzylinder Flügel Re+LI**

Flügel-Multischieber 1600 *Ersatzteile*

Hauer Metall-Technik GmbH

Hydraulik/Hydraulikzylinder Flügel Re+LI

Artikelnummer	Menge	Einheit	Bezeichnung
HZ-000.007	1	Stk	HYDRAULIKZYLINDER DW
HZ-000.014	4	Stk	KUPFERRING
HZ-000.128	2	Stk	HOHLSCHRAUBE
HZ-001.140	2	Stk	KEGELSCHMIERNIPPEL

Baugruppe	Menge	Einheit	Bezeichnung

Hauer Metall-Technik GmbH

Flügel-Multischieber Ersatzteile

3125 Statzendorf, Werkstraße 6a
Tel. +43 0 2786 93080, Fax: DW777
office@hauer-metall-technik.at
www.hauer-metall-technik.at

Type / Breite:	**FM-1600**
Anbauvariante:	**Universal**
Zeichnungsansicht:	**Hydraulik/Hydraulikzylinder Grundträger**

Hydraulikzylinder für Grundträger = HZ-000.007

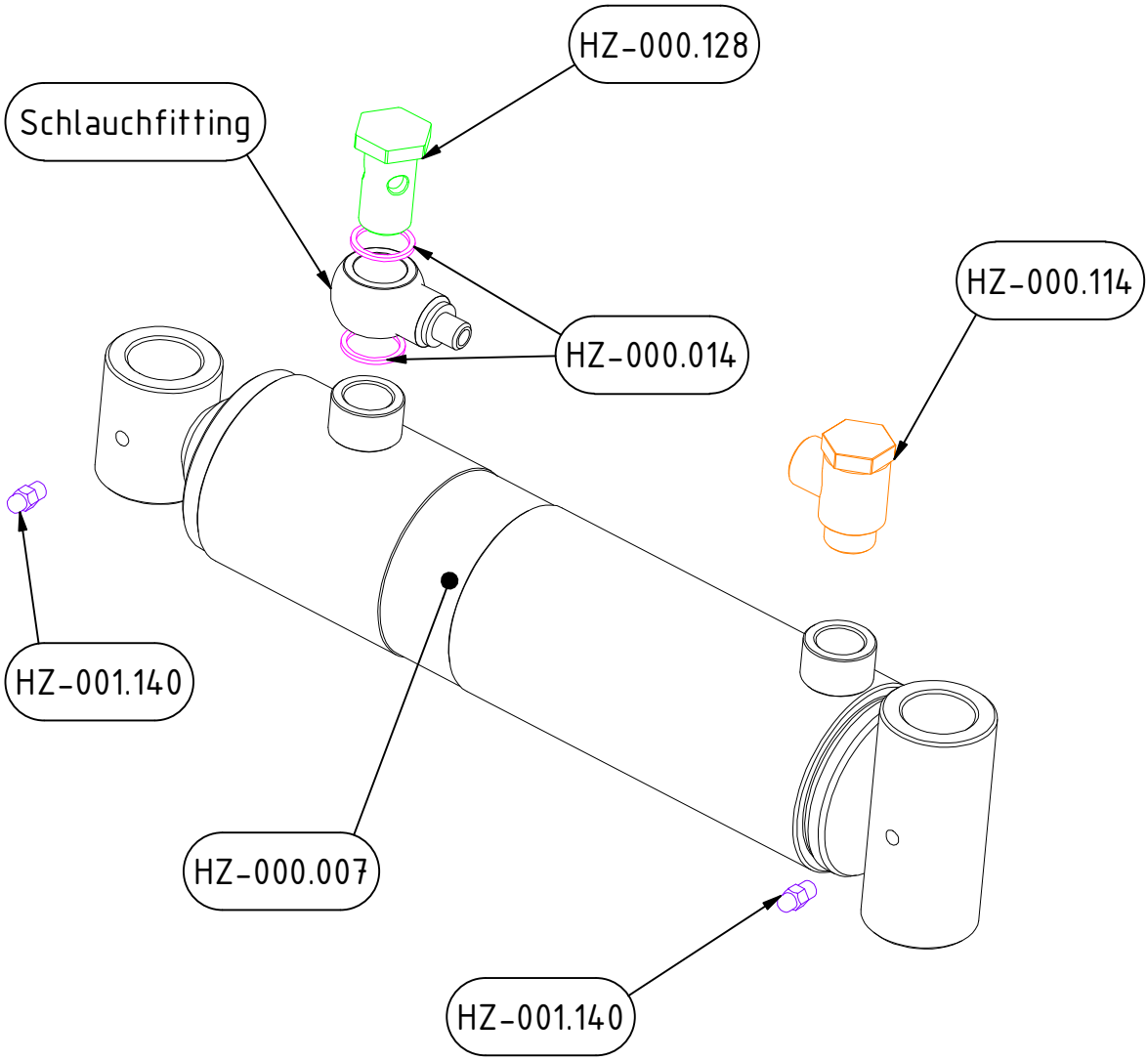

©Hauer-Metall-Technik GmbH, 3125 Statzendorf, Werkstraße 6a, 20.06.2022
Technische Änderungen sowie Änderungen in Form, Farbe, und oder Gewicht bleiben im Rahmen des Zumutbaren vorbehalten

Type / Breite: **FM-1600**
Anbauvariante: **Universal**
Zeichnungsansicht: **Hydraulik/Hydraulikzylinder Grundträger**

Flügel-Multischieber 1600 *Ersatzteile*

Hauer Metall-Technik GmbH

Hydraulik/Hydraulikzylinder Grundträger

Artikelnummer	Menge	Einheit	Bezeichnung
HZ-000.007	1	Stk	HYDRAULIKZYLINDER DW
HZ-000.014	2	Stk	KUPFERRING
HZ-000.114	1	Stk	EINSCHRAUBVERSCHRAUBUNG
HZ-000.128	2	Stk	HOHLSCHRAUBE
HZ-001.140	2	Stk	KEGELSCHMIERNIPPEL

Baugruppe	Menge	Einheit	Bezeichnung